OVIVO
ELECTRIC



2025-2

FİYAT LİSTESİ



www.ovivelektrik.com.tr

TÜRKİYE'DE BİR İLK

ELEKTRİK SEKTÖRÜNDE FAYDALI MODEL PATENTİ ALAN

İLK VE TEK FİRMAYIZ!

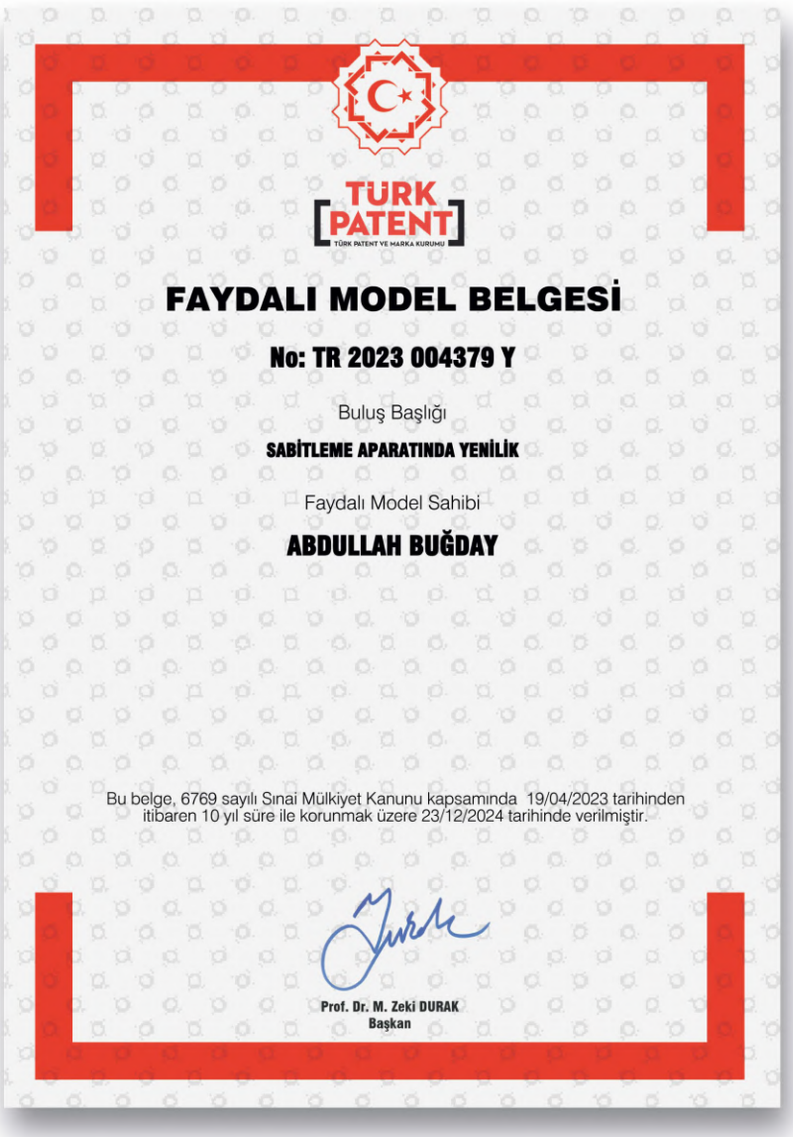

TÜRK PATENT
TÜRK PATENT VE MARKA KURUMU

FAYDALI MODEL BELGESİ

No: TR 2023 004379 Y

Buluş Başlığı

SABİTLEME APARATINDA YENİLİK

Faydalı Model Sahibi

ABDULLAH BUĞDAY

Bu belge, 6769 sayılı Sınai Mülkiyet Kanunu kapsamında 19/04/2023 tarihinden itibaren 10 yıl süre ile korunmak üzere 23/12/2024 tarihinde verilmiştir.

Prof. Dr. M. Zeki DURAK
Başkan

Ovivo Elektrik olarak,
Tamamen tasarımını bizim geliştirdiğimiz ve tescili yalnızca bize ait olan yeni nesil tırnak sistemiyle, **Faydalı Model Patenti** almaya hak kazandık.

Yenilikçi ve sürekli gelişimi hedefleyen vizyonumuz doğrultusunda geliştirdiğimiz bu inovatif çözümle, hem sektöre hem de geleceğin üretim standartlarına öncülük etmeye devam ediyoruz.

OVIVO
ELECTRIC

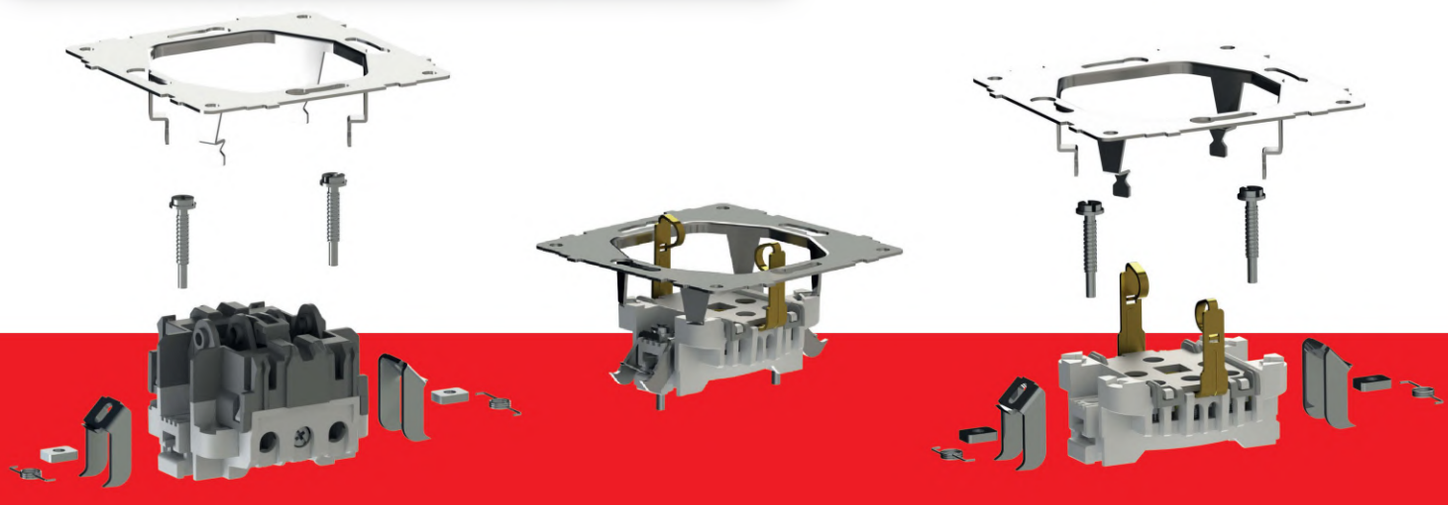

İçindekiler

03 xOne Sıva Üstü Serisi - IP54

15 Quantum

22 Natural Renk

29 Metalik Renk

31 Elements

33 Çerçeveler

42 Woods

46 Sıva Üstü Serisi

47 Grup Priz

51 Sigorta Kutusu

53 Aksesuarlar

54 Montaj Hataları



xOne

Sıva Üstü Serisi

Konutlar	Prefabrik Yapılar	Teraslar	Banyolar	Fabrikalar	Balkonlar
Karavanlar	Cafeler	Benzin İstasyonları	Restourantlar	Bungalov - Tinny House	Otoparklar




ANAHTAR GRUBU

Referans No	Ürün Adı (Mekanizma + Tuş/Kapak)	Kutudaki Adet	Kolideki Adet	Liste Fiyatı (TL)
406-010000-200	Anahtar	12	120	294,26
406-010000-202	Komütatör	12	120	336,00
406-010000-204	Kapı Otomatiği	12	120	291,13
406-010000-207	Zil Anahtarı	12	120	291,13
406-010000-205	Light Anahtarı	12	120	291,13
406-010000-209	Vavien	12	120	336,00




PRİZ GRUBU

406-010000-217	Topraklı Priz	12	120	333,91
406-010000-249	Kapaklı Topraklı Priz	12	120	330,78
406-010000-215	Priz	18	180	268,18
406-010000-219	Ups Priz	12	120	405,91
406-010000-907	İkili Topraklı Priz	8	80	559,31
406-010000-908	İkili Priz	8	80	494,60




İLETİŞİM GRUBU

406-010000-222	İkili Nümeris Telefon Prizi Cat3	12	120	625,04
406-010000-230	İkili Data Prizi Cat6	12	120	874,44
406-010000-233	Data Prizi Jaksız	12	120	305,74
406-010000-229	Data Prizi Cat6	12	120	505,04
406-010000-231	Uydu Prizi (F Konnektor)	12	120	449,74
406-010000-223	Nümeris Telefon Prizi Cat3	12	120	374,60
406-010000-234	Nümeris Telefon Prizi Cat3 + Data Prizi Cat6	12	120	747,13

ÇOCUK KORUMALI GRUBU

406-010000-243	Kapaklı Topraklı Priz (Ç.K.)	12	120	368,35
406-010000-935	Anahtar + Kapaklı Topraklı Priz (Ç.K.)	12	120	668,87
406-010000-938	Komitatör + Kapaklı Topraklı Priz (Ç.K.)	12	120	715,82
406-010000-939	Kapaklı Topraklı Priz (Ç.K.) + Kapaklı Topraklı Priz (Ç.K.)	12	120	729,91
406-010000-944	Veavien + Kapaklı Topraklı Priz (Ç.K.)	12	120	747,40









Referans No	Ürün Adı (Mekanizma + Tuş/Kapak)	Kutudaki Adet	Kolideki Adet	Liste Fiyatı (TL)
İKİLİ KOMBİNASYONLAR				
406-010000-920	Anahtar + Anahtar	6	60	532,18
406-010000-921	Topraklı Priz + Topraklı Priz	6	60	661,56
406-010000-910	Anahtar + Topraklı Priz	6	60	643,82
406-010000-931	Priz + Priz	6	60	432,00
406-010000-933	Vavien + Topraklı Priz	6	60	644,87
406-010000-930	Ups Priz + Ups Priz	6	60	657,40
406-010000-927	Anahtar + Ups Priz	6	60	642,78
406-010000-929	Vavien + Ups Priz	6	60	669,91
406-010000-928	Komütatör + Ups Priz	6	60	707,48
406-010000-912	Komütatör + Topraklı Priz	6	60	684,52
406-010000-923	Anahtar + Kapaklı Topraklı Priz	6	60	643,82
406-010000-926	Vavien + Kapaklı Topraklı Priz	6	60	685,56
406-010000-925	Komütatör + Kapaklı Topraklı Priz	6	60	684,52
406-010000-924	Kapaklı Topraklı Priz + Kapaklı Topraklı Priz	6	60	709,56
AKSESUARLAR				
406-010000-943	Ara Bağlantı Aparatı	75	750	41,74
406-010000-940	Kombine Kutu	9	90	186,78
406-010000-942	16'Lık Boru Contası	200	2000	41,74
406-010000-941	18'Lik Boru Contası	200	2000	41,74





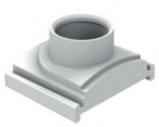






ANAHTAR GRUBU

Referans No	Ürün Adı (Mekanizma + Tuş/Kapak)	Kutudaki Adet	Kolideki Adet	Liste Fiyatı (TL)
406-240000-200	Anahtar	12	120	294,26
406-240000-202	Komütatör	12	120	336,00
406-240000-204	Kapı Otomatiği	12	120	291,13
406-240000-207	Zil Anahtarı	12	120	291,13
406-240000-205	Light Anahtarı	12	120	291,13
406-240000-209	Vavien	12	120	336,00




PRİZ GRUBU

406-240000-217	Topraklı Priz	12	120	333,91
406-240000-249	Kapaklı Topraklı Priz	12	120	330,78
406-240000-215	Priz	18	180	268,18
406-240000-219	Ups Priz	12	120	405,91
406-240000-907	İkili Topraklı Priz	8	80	559,31
406-240000-908	İkili Priz	8	80	494,60




İLETİŞİM GRUBU

406-240000-222	İkili Nümeris Telefon Prizi Cat3	12	120	625,04
406-240000-230	İkili Data Prizi Cat6	12	120	874,44
406-240000-233	Data Prizi Jaksız	12	120	305,74
406-240000-229	Data Prizi Cat6	12	120	505,04
406-240000-231	Uydu Prizi (F Konnektor)	12	120	449,74
406-240000-223	Nümeris Telefon Prizi Cat3	12	120	374,60
406-240000-234	Nümeris Telefon Prizi Cat3 + Data Prizi Cat6	12	120	747,13

ÇOCUK KORUMALI GRUBU

406-240000-243	Kapaklı Topraklı Priz (Ç.K.)	12	120	368,35
406-240000-935	Anahtar + Kapaklı Topraklı Priz (Ç.K.)	12	120	668,87
406-240000-938	Komitatör + Kapaklı Topraklı Priz (Ç.K.)	12	120	715,82
406-240000-939	Kapaklı Topraklı Priz (Ç.K.) + Kapaklı Topraklı Priz (Ç.K.)	12	120	729,91
406-240000-944	Vavien + Kapaklı Topraklı Priz (Ç.K.)	12	120	747,40







İKİLİ KOMBİNASYONLAR

Referans No	Ürün Adı (Mekanizma + Tuş/Kapak)	Kutudaki Adet	Koliideki Adet	Liste Fiyatı (TL)
406-240000-920	Anahtar + Anahtar	6	60	532,18
406-240000-921	Topraklı Priz + Topraklı Priz	6	60	661,56
406-240000-910	Anahtar + Topraklı Priz	6	60	643,82
406-240000-931	Priz + Priz	6	60	432,00
406-240000-933	Vavien + Topraklı Priz	6	60	644,87
406-240000-930	Ups Priz + Ups Priz	6	60	657,40
406-240000-927	Anahtar + Ups Priz	6	60	642,78
406-240000-929	Vavien + Ups Priz	6	60	669,91
406-240000-928	Komütatör + Ups Priz	6	60	707,48
406-240000-912	Komütatör + Topraklı Priz	6	60	684,52
406-240000-923	Anahtar + Kapaklı Topraklı Priz	6	60	643,82
406-240000-926	Vavien + Kapaklı Topraklı Priz	6	60	685,56
406-240000-925	Komütatör + Kapaklı Topraklı Priz	6	60	684,52
406-240000-924	Kapaklı Topraklı Priz + Kapaklı Topraklı Priz	6	60	709,56

AKSESUARLAR

406-240000-943	Ara Bağlantı Aparatı	75	750	41,74
406-240000-940	Kombine Kutu	9	90	186,78
406-240000-942	16'Lık Boru Contası	200	2000	41,74
406-240000-941	18'Lik Boru Contası	200	2000	41,74



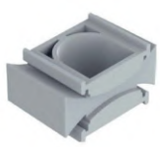

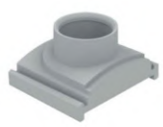






ANAHTAR GRUBU

Referans No	Ürün Adı (Mekanizma + Tuş/Kapak)	Kutudaki Adet	Kolideki Adet	Liste Fiyatı (TL)
406-250000-200	Anahtar	12	120	363,13
406-250000-202	Komütatör	12	120	402,78
406-250000-204	Kapı Otomatiği	12	120	370,08
406-250000-207	Zil Anahtarı	12	120	370,08
406-250000-205	Light Anahtarı	12	120	370,08
406-250000-209	Vavien	12	120	399,65




PRİZ GRUBU

406-250000-217	Topraklı Priz	12	120	414,52
406-250000-249	Kapaklı Topraklı Priz	12	120	433,04
406-250000-215	Priz	18	180	324,52
406-250000-219	Ups Priz	12	120	531,65
406-250000-907	İkili Topraklı Priz	8	80	676,18
406-250000-908	İkili Priz	8	80	577,04




İLETİŞİM GRUBU

406-250000-222	İkili Nümeris Telefon Prizi Cat3	12	120	771,13
406-250000-230	İkili Data Prizi Cat6	12	120	1.024,69
406-250000-233	Data Prizi Jaksız	12	120	349,56
406-250000-229	Data Prizi Cat6	12	120	631,31
406-250000-231	Uydu Prizi (F Konnektor)	12	120	577,04
406-250000-223	Nümeris Telefon Prizi Cat3	12	120	476,87
406-250000-234	Nümeris Telefon Prizi Cat3 + Data Prizi Cat6	12	120	969,40

ÇOCUK KORUMALI GRUBU

406-250000-243	Kapaklı Topraklı Priz (Ç.K.)	12	120	492,52
406-250000-935	Anahtar + Kapaklı Topraklı Priz (Ç.K.)	12	120	798,26
406-250000-938	Komitatör + Kapaklı Topraklı Priz (Ç.K.)	12	120	852,52
406-250000-939	Kapaklı Topraklı Priz (Ç.K.) + Kapaklı Topraklı Priz (Ç.K.)	12	120	861,65
406-250000-944	Vavien + Kapaklı Topraklı Priz (Ç.K.)	12	120	876,26







Referans No	Ürün Adı (Mekanizma + Tuş/Kapak)	Kutudaki Adet	Kolideki Adet	Liste Fiyatı (TL)
İKİLİ KOMBİNASYONLAR				
406-250000-920	Anahtar + Anahtar	6	60	662,60
406-250000-921	Topraklı Priz + Topraklı Priz	6	60	810,78
406-250000-910	Anahtar + Topraklı Priz	6	60	781,56
406-250000-931	Priz + Priz	6	60	538,44
406-250000-933	Vavien + Topraklı Priz	6	60	803,90
406-250000-930	Ups Priz + Ups Priz	6	60	808,69
406-250000-927	Anahtar + Ups Priz	6	60	783,65
406-250000-929	Vavien + Ups Priz	6	60	830,60
406-250000-928	Komütatör + Ups Priz	6	60	870,26
406-250000-912	Komütatör + Topraklı Priz	6	60	845,22
406-250000-923	Anahtar + Kapaklı Topraklı Priz	6	60	784,69
406-250000-926	Vavien + Kapaklı Topraklı Priz	6	60	850,44
406-250000-925	Komütatör + Kapaklı Topraklı Priz	6	60	861,91
406-250000-924	Kapaklı Topraklı Priz + Kapaklı Topraklı Priz	6	60	845,22
AKSESUARLAR				
406-250000-943	Ara Bağlantı Aparatı	75	750	55,31
406-250000-940	Kombine Kutu	9	90	193,04
406-250000-942	16'Lık Boru Contası	200	2000	55,31
406-250000-941	18'Lik Boru Contası	200	2000	55,31



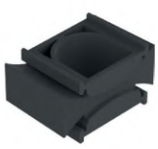

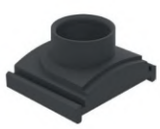



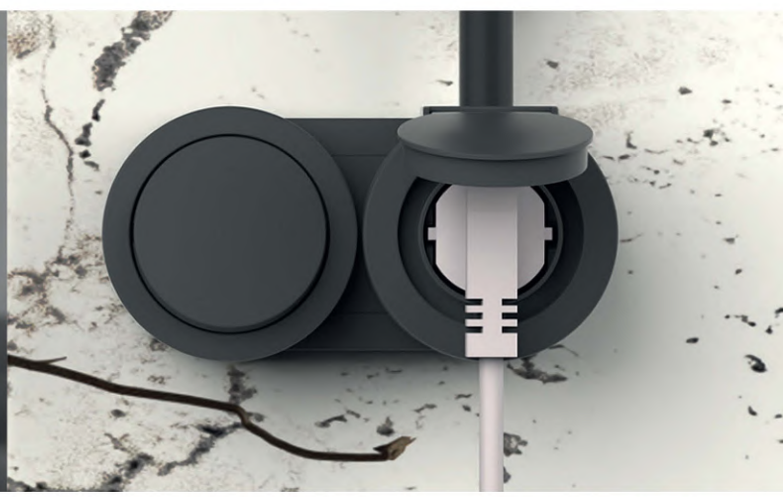

Sınırsız Fonksiyon Birleştirme

1



Birleştirmek istediğiniz fonksiyonları belirleyin

2

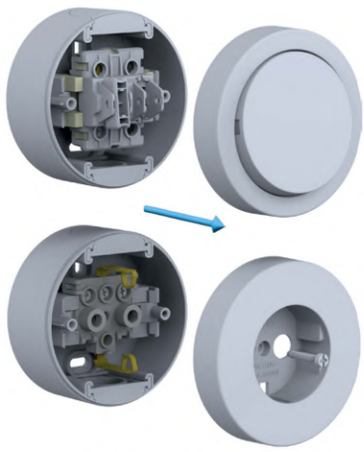

Ön kapaklarını ayırın

3

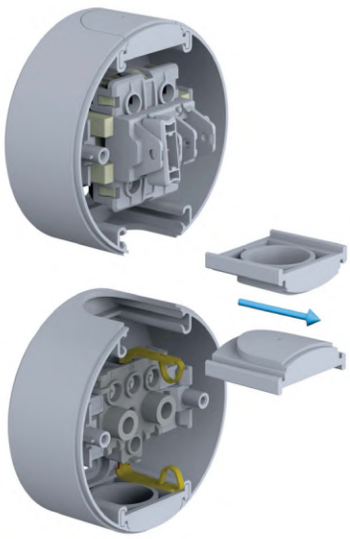

Contaları belirtilen yönde çekerek yuvalarından çıkartın

4

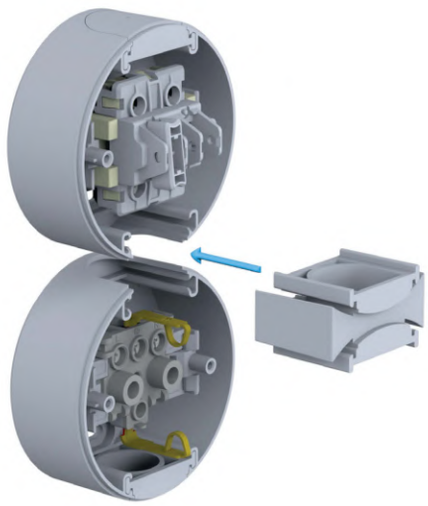

Conta yuvalarına bağlantı aparatını yerleştirin

5

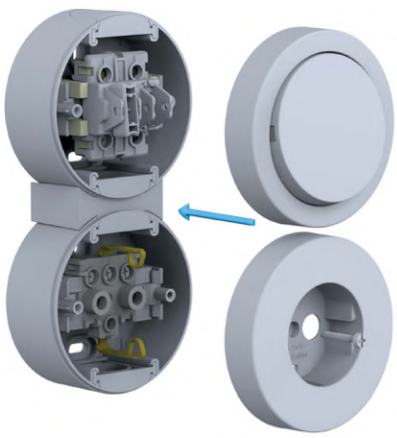

Ön kapakları tekrar yerleştirin

6



Aynı metot ile bağlantı sayısını arttırabilirsiniz

Kapak Montajını Kolaylaştıran
Modül Sabitleme Mandalı

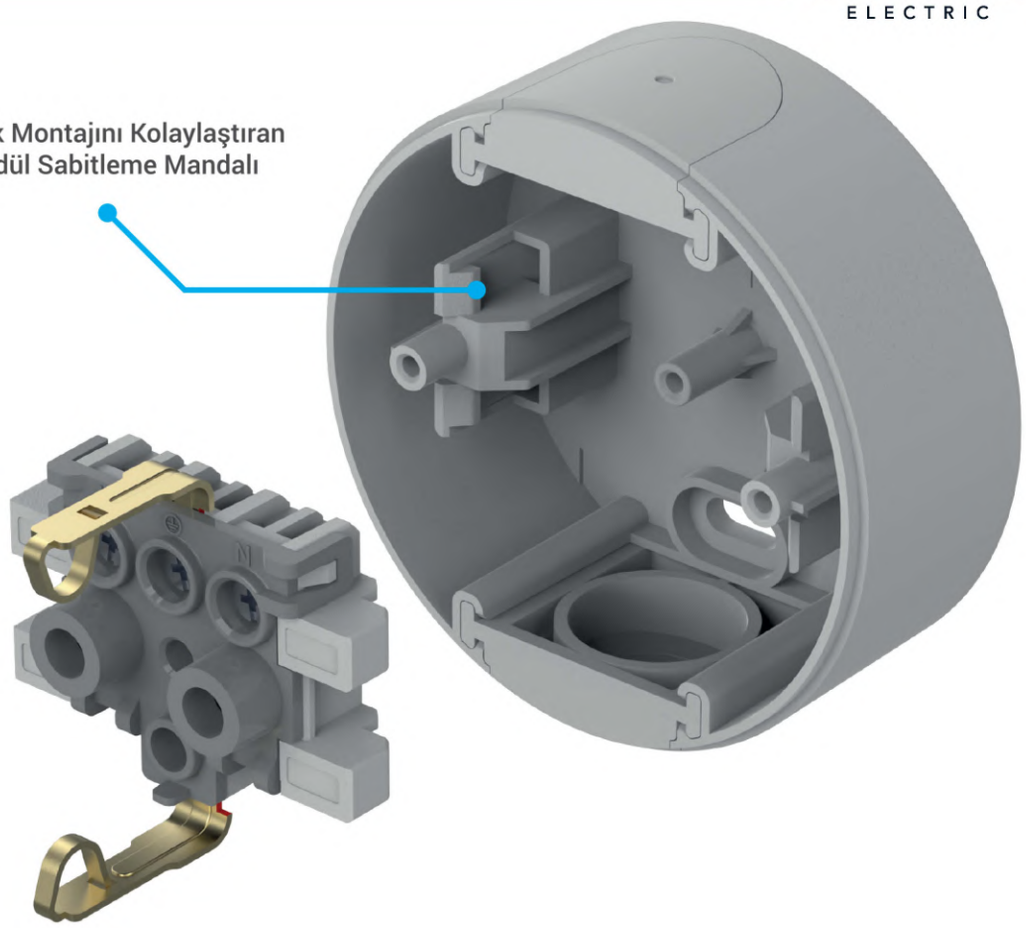

Tornavidayı boşluğa yerleştirip, ok yönünde
bastırılarak modül kolayca çıkarılabilir.

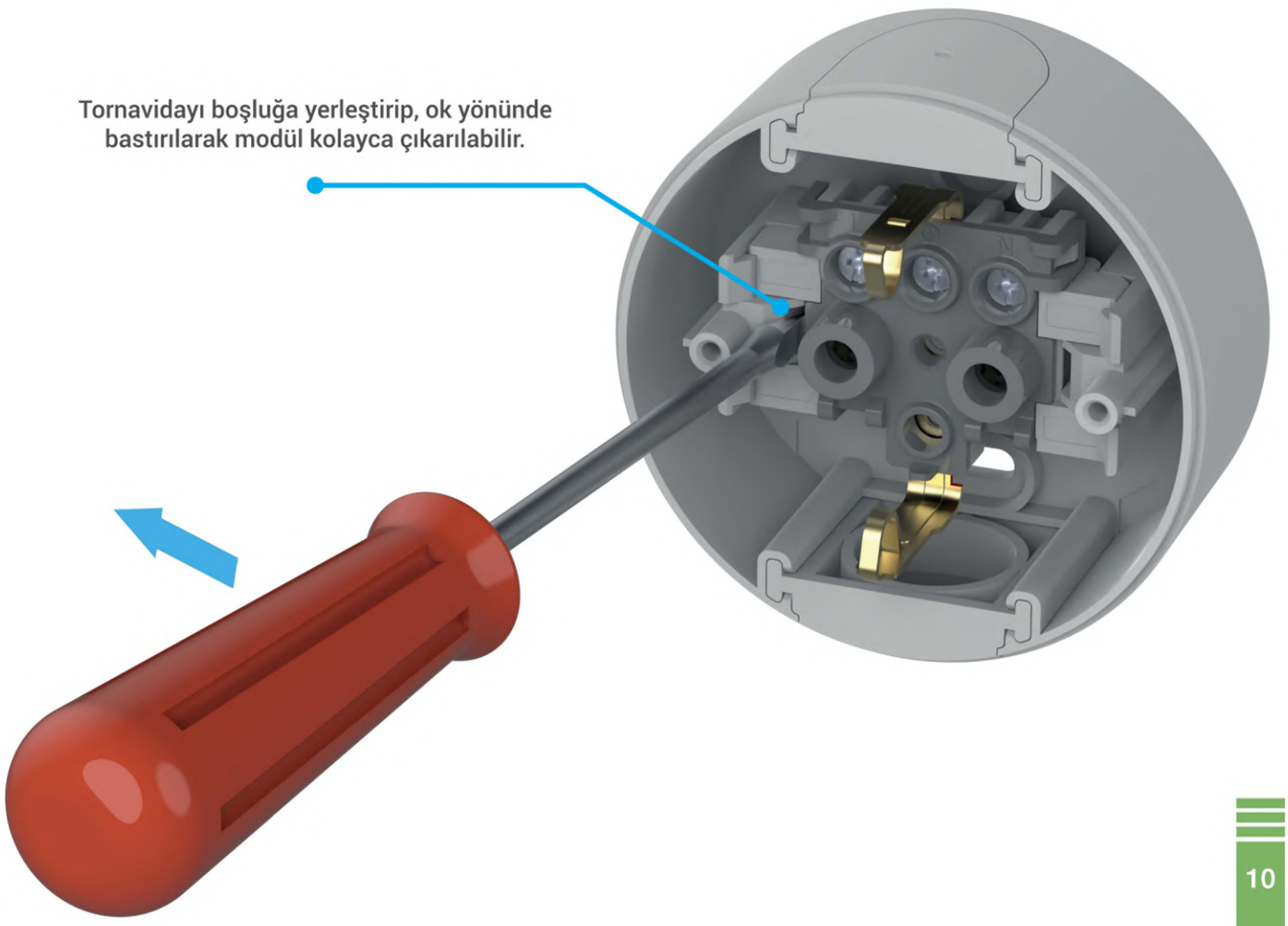

Kablo Montaj Şekli



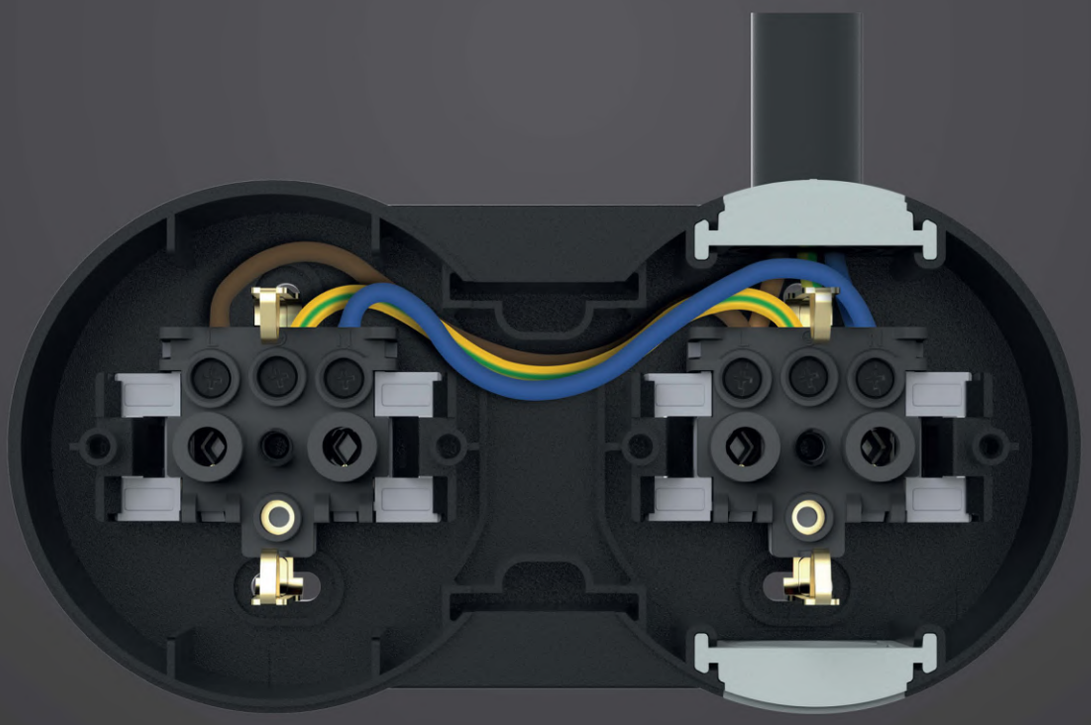

İkili Kombinasyon / Topraklı Priz + Topraklı Priz

Kablo montajı için kasanın içerisinde modüllerin alt ve yan taraflarında kablo geçirecek boşluklar mevcuttur.

Boru Contası Montaj Şekli

1



Komütatör

2

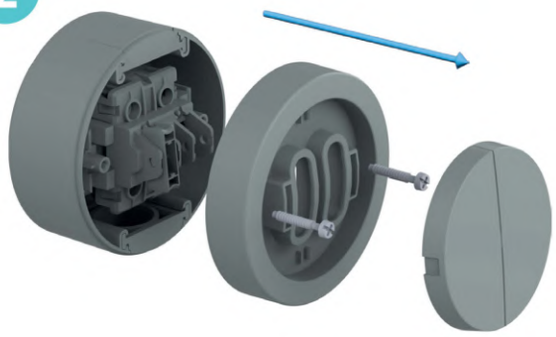

Kapak ve montaj vidalarını çıkarın

3

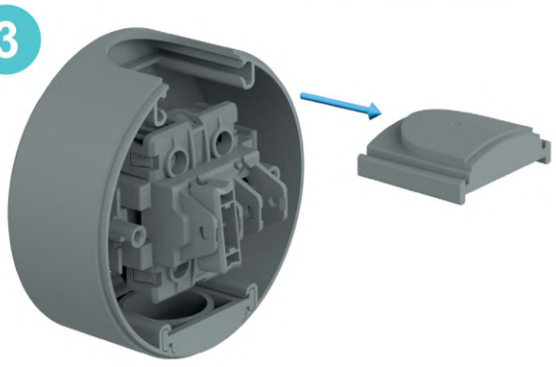

Contayı belirtilen yönde çekerek yuvasından çıkartın

4

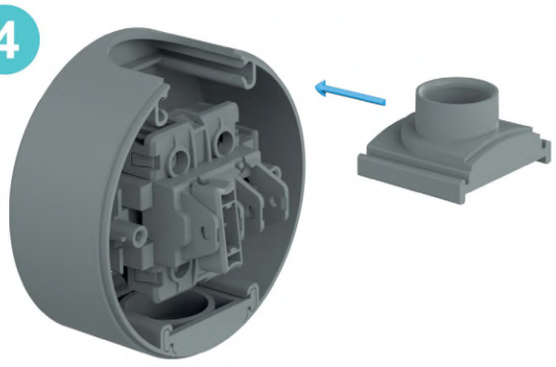

Conta yuvasına boru contasını yerleştirin

5

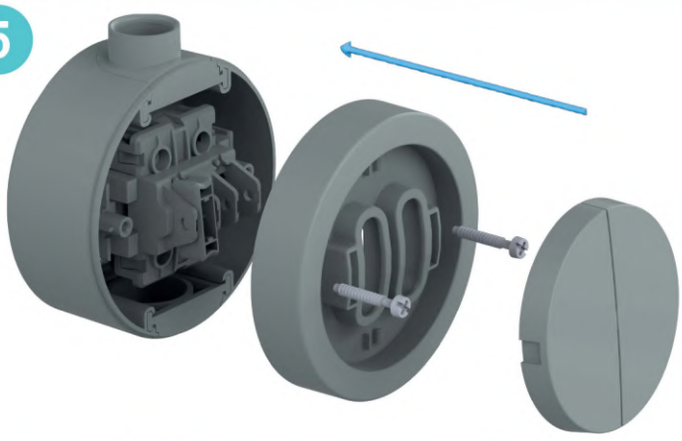

Kapak ve montaj vidalarını tekrar yerleştirin

6

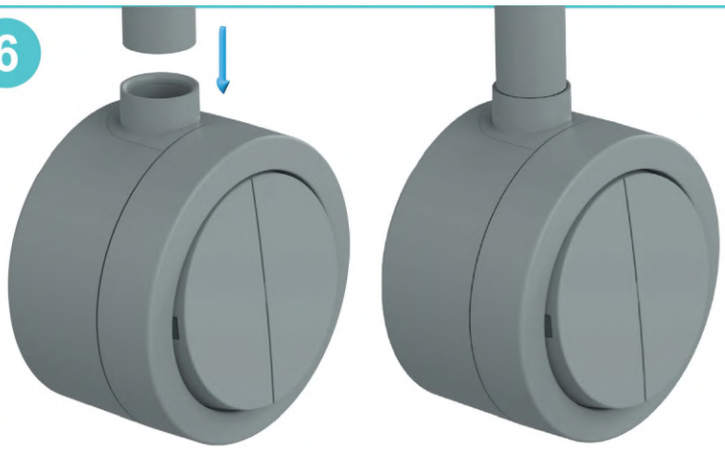

Boru contasına belirtilen şekilde
kablo borusunu yerleştirebilirsiniz

QUANTUM

Sıva Altı Anahtar ve Priz Serisi



Tarzını yansıtır



QUANTUM
Sıva Altı Anahtar ve Priz Serisi











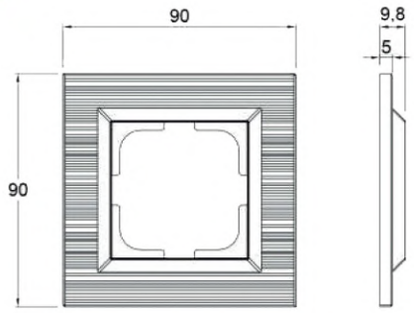

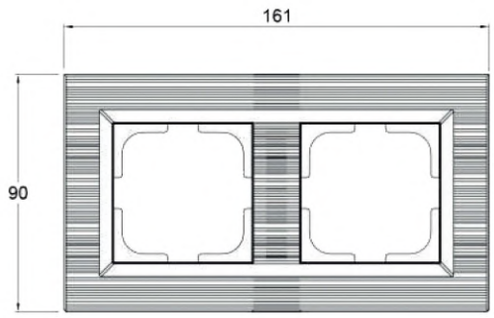

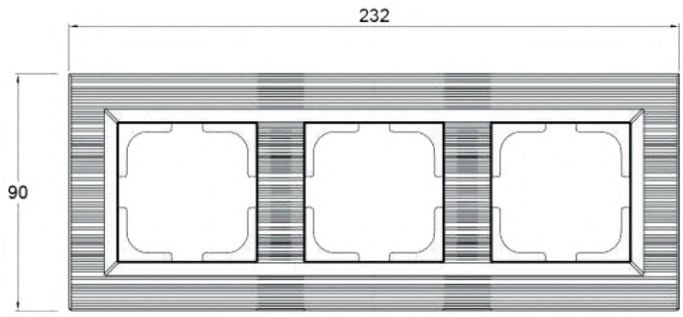

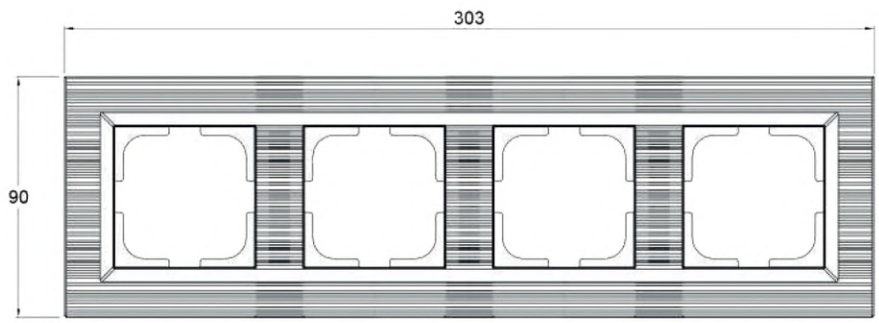

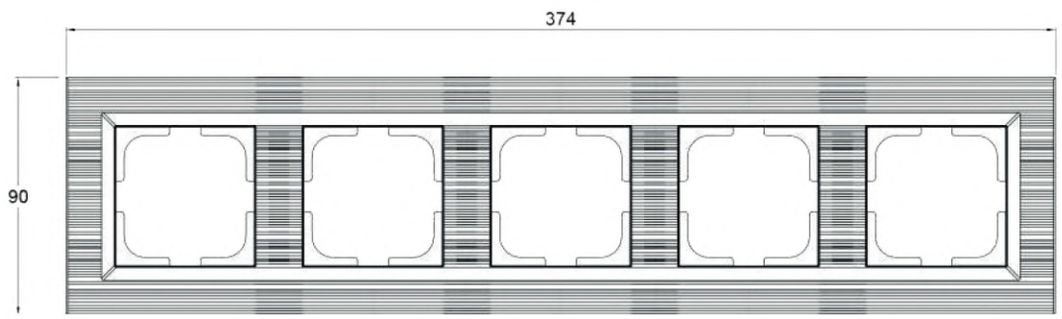

Tek mekanizma 4 farklı model



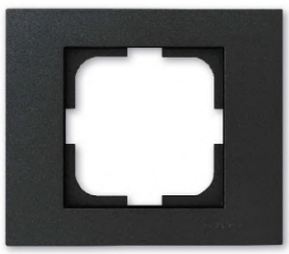

Grano Metallic - Tekli Çerçeve

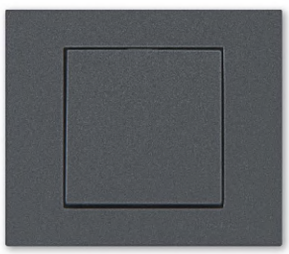

Grano Metallic - Anahtar



Mina Metallic - Tekli Çerçeve



Mina Metallic - Anahtar



Loft Metallic - Tekli Çerçeve



Loft Metallic - Anahtar



Quantum - Tekli Çerçeve



Quantum - Anahtar

QUANTUM
Sıva Altı Anahtar ve Priz Serisi



ANTRASİT
405-350000-096



INOX
405-340000-096



BAKIR
405-330000-096



GÜMÜŞ
405-320000-096



SIYAH
405-360000-096



MANYETİK GRİ
405-310000-096



KUM BEJİ
405-280000-096
YENİ



SAFİR BEJ
405-270000-096
YENİ



BRONZ
405-370000-096
YENİ

405-XX0000-096
XX - Üst çerçeve kodu karşılığı : 27=Safir Bej, 28=Kum Beji, 31=Manyetik Gri, 32=Gümüş, 33=Bakır, 34=Inox, 35=Antrasit, 36=Siyah, 37=Bronz

Çoklu çerçeveler yatay ve dikey kullanıma uygundur.
Quantum serisi, (Mekanizma + Tuş / Kapak) ve (Çerçeve) şeklinde 2 parça olarak satılmaktadır.

QUANTUM
İkili Priz Çerçece



ANTRASİT
405-350000-096



INOX
405-340000-096



BAKIR
405-330000-096



GÜMÜŞ
405-320000-096



SİYAH
405-360000-096



MANYETİK GRİ
405-310000-096

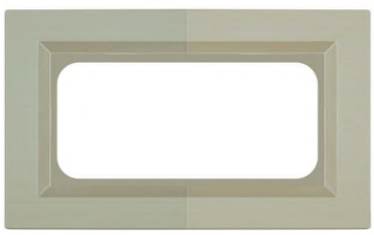

KUM BEJİ
405-280000-096
YENİ



SAFİR BEJ
405-270000-096
YENİ



BRONZ
405-370000-096
YENİ

405-XX0000-266
XX - Üst çerçeve kodu karşılığı : 27=Safir Bej, 28=Kum Beji, 31=Manyetik Gri, 32=Gümüş, 33=Bakır, 34=Inox, 35=Antrasit, 36=Siyah, 37=Bronz

Çoklu çerçeveler yatay ve dikey kullanıma uygundur.
Quantum serisi, (Mekanizma + Tuş / Kapak) ve (Çerçeve) şeklinde 2 parça olarak satılmaktadır.

QUANTUM
Sıva Altı Anahtar ve Priz Serisi

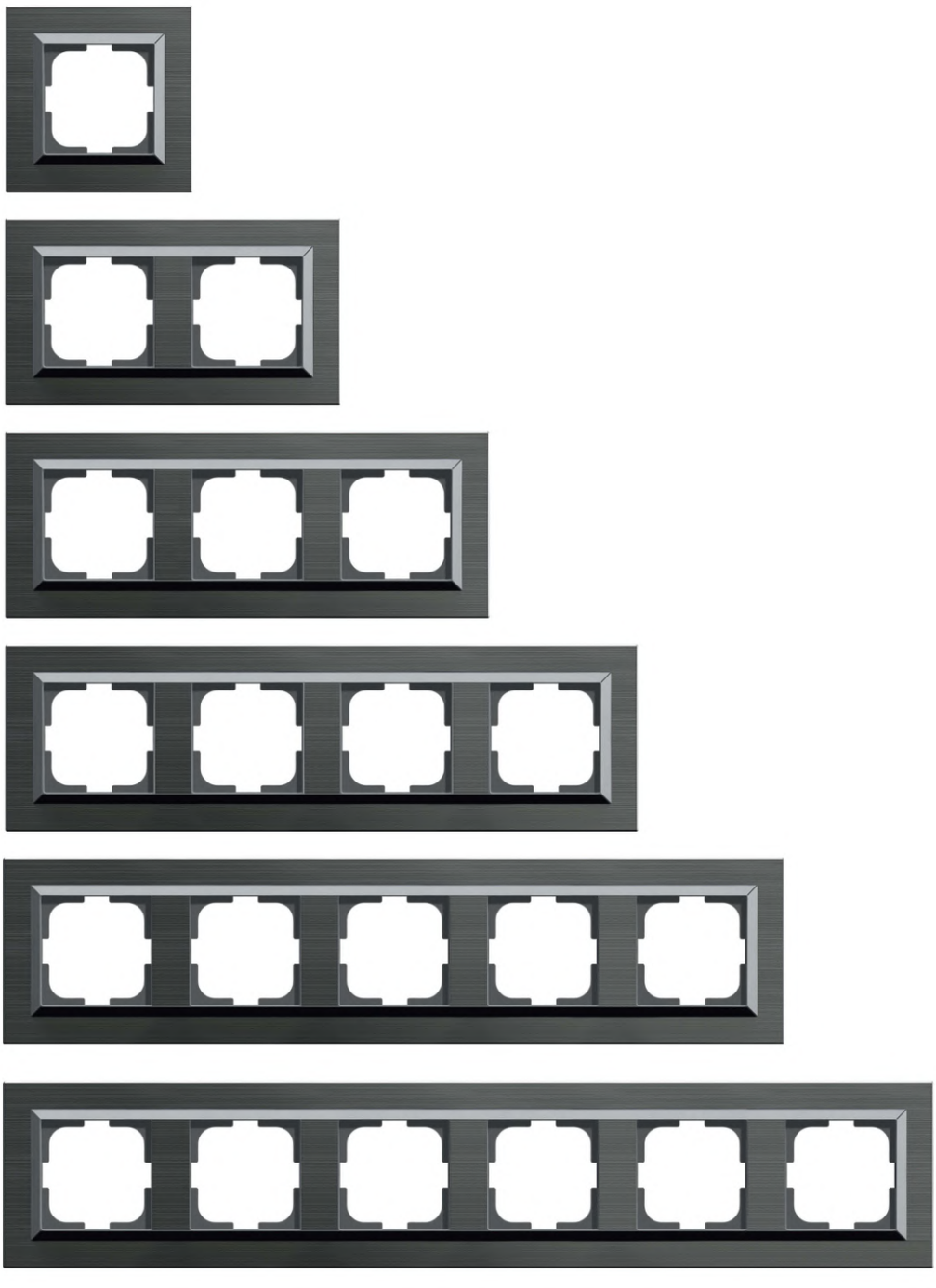



XX - Üst çerçeve kodu karşılığı : 27=Safir Bej, 28=Kum Beji, 31=Manyetik Gri, 32=Gümüş, 33=Bakır, 34=Inox, 35=Antrasit, 36=Siyah, 37=Bronz

Çoklu çerçeveler yatay ve dikey kullanıma uygundur.
Quantum serisi, (Mekanizma + Tuş / Kapak) ve (Çerçeve) şeklinde 2 parça olarak satılmaktadır.

Çerçeve/Modül Sistemi

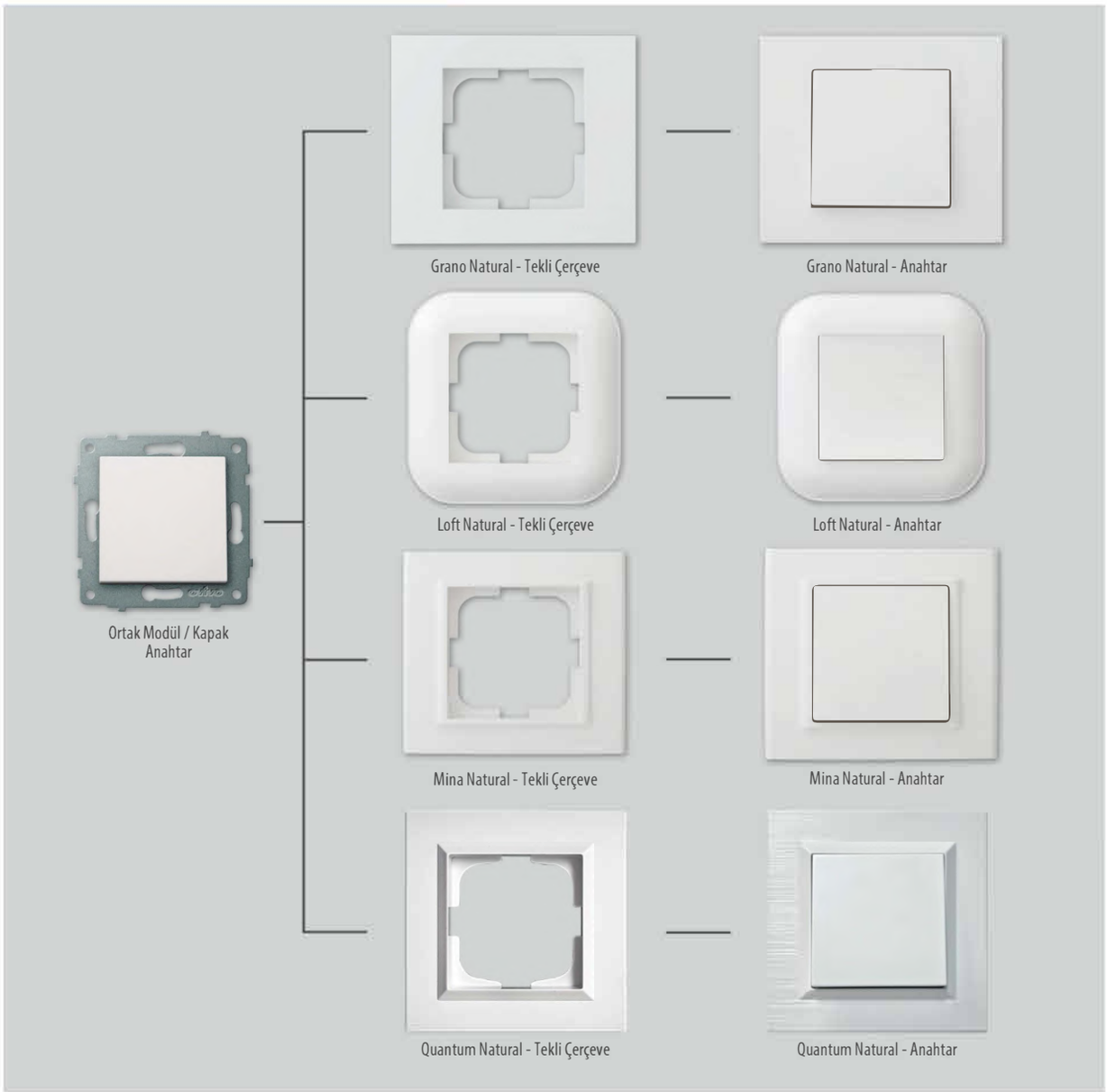

Kod Sistemi

Ürün kodlarındaki sayılar ne anlama gelir?

Ürün Serisi Kodu	Çerçeve Çeşidi Kodu		Renk Kodu		Modül/Kapak Kodu		
4	0	0	-	0	2	-	2	0	0
Grano Natural Loft Color Mina Metallic Quantum	Beyaz Krem Füme Mocha		Gri Kese Kağıdı Siyah Beyaz		Anahtar Topraklı Priz Numeris Priz Dimmer		

Natural Renk Kodları

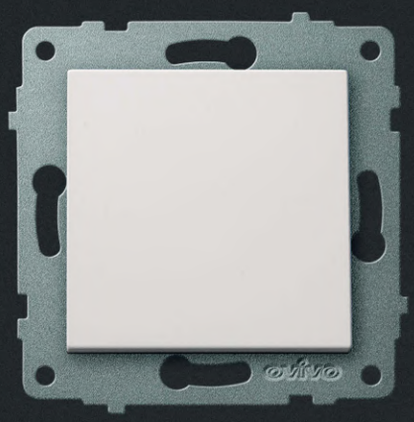

Beyaz
600-000201-200



Krem
600-000202-200

600-0002XX-200
XX - Kodu karşılığı : 01 = Beyaz, 02 = Krem
Anahtar, priz mekanizmalar, (Mekanizma + Tuş / Kapak) ve (Çerçeve) şeklinde 2 parça olarak satılmaktadır.
Farklı "Energy Saver" çeşitleri için lütfen firmamız ile iletişime geçiniz.

Referans No	Ürün Adı(Mekanizma + Tuş/Kapak)	Kutudaki Adet	Kolideki Adet	Liste Fiyatı (TL)
Anahtar Grubu				
600-0002XX-200	Anahtar	12	120	**162,00**
600-0002XX-202	Komütatör	12	120	**217,86**
600-0002XX-205	Light Anahtarı	12	120	**190,38**
600-0002XX-204	Kapı Otomatiği Anahtarı	12	120	**190,38**
600-0002XX-207	Zil Anahtarı	12	120	**190,38**
600-0002XX-209	Vavien	12	120	**227,48**
600-0002XX-211	Komütatör Vavien	12	60	**491,48**
600-0002XX-214	Permütatör (Ara Vavien)	12	60	**491,48**
600-0002XX-254	Üçlü Anahtar	12	60	**415,50**
600-0002XX-216	Jaluzi Kumanda Anahtarı	12	60	**401,74**
600-0022XX-216	Yaysız Jaluzi Kumanda Anahtarı	12	60	**494,35**
YENİ 600-0022XX-259	Impulse Anahtar	12	120	**352,18**
600-0002XX-220	Impulse Komütatör (Light + Light)	12	120	**381,18**
YENİ 600-0002XX-269	Impulse Üçlü Anahtar	12	120	**586,96**
600-0002XX-251	DND/MUR İç Ünite Komütatör	12	60	**400,85**
600-0002XX-252	Müzik Yayın Anahtarı	12	60	**2.095,82**
YENİ 600-0002XX-268	İki Kutuplu Anahtar	12	60	**335,25**
YENİ 600-0002XX-271	Dual Anahtar	12	60	**375,90**
YENİ 600-0002XX-289	İpli Acil Uyarı Butonu	12	60	**525,00**
YENİ 600-0002XX-290	Buzzer	12	60	**937,50**
YENİ 600-0002XX-291	Tek Düğmeli (Üç Konumlu) JaluziAnh	12	60	**903,54**
YENİ 600-0002XX-292	Üçlü Klima Anahtarı	12	60	**630,00**
Led Işıklı Anahtar				
600-0002XX-201	Işıklı Anahtar	12	60	**355,14**
600-0002XX-203	Işıklı Komütatör	12	60	**451,14**
600-0002XX-206	Işıklı Light Anahtarı	12	60	**356,34**
600-0002XX-210	Işıklı Vavien	12	60	**439,03**
Slim Anahtar Grubu				
610-0002XX-200	Anahtar	12	120	**215,69**
610-0002XX-202	Komütatör	12	120	**307,82**
610-0002XX-205	Light Anahtarı	12	120	**266,69**
610-0002XX-204	Kapı Otomatiği Anahtarı	12	120	**266,69**
610-0002XX-207	Zil Anahtarı	12	120	**266,69**
610-0002XX-209	Vavien	12	120	**318,74**
610-0002XX-211	Komütatör Vavien	12	60	**549,91**
610-0002XX-254	Üçlü Anahtar	12	60	**508,27**
610-0002XX-216	Jaluzi Kumanda Anahtarı	12	60	**482,06**
610-0002XX-214	Permütatör (Ara Vavien)	12	60	**558,10**
610-0002XX-220	Implus Komütatör (Light + Light)	12	60	**440,87**
Dimmerler				
600-0003XX-212	Dimmer 800W	12	60	**2.386,95**
600-0003XX-248	Dimmer 500W (Vavien)	12	60	**3.860,86**
YENİ 600-0003XX-287	Led Dimmer	12	60	**6.624,00**
Elektronik Ürünler				
600-0003XX-262	Energy Saver Mikro Switch Gecikmeli	12	120	**5.073,91**
600-0003XX-263	Energy Saver Mikro Switch	12	120	**3.097,82**
200-000100-007	11 Pinli 3x10 A Röle	12	120	**7.227,00**
120-011803-101	Yan Çizgili Logosuz PVC Kart	12	120	**582,48**



Beyaz
600-000201-200



Krem
600-000202-200

Referans No	Ürün Adı(Mekanizma + Tuş/Kapak)	Kutudaki Adet	Kolideki Adet	Liste Fiyatı (TL)
Priz Grubu				
600-0003XX-217	Topraklı Priz	12	120	**218,74**
600-0003XX-218	Topraklı Priz (Çocuk Korumalı)	12	120	**297,34**
600-0003XX-249	Kapaklı Topraklı Priz	12	120	**290,74**
600-0003XX-243	Kapaklı Topraklı Priz (Çocuk Korumalı)	12	120	**331,31**
600-0003XX-219	Ups Topraklı Priz (Çocuk Korumalı)	12	120	**388,33**
600-0003XX-907	İkili Topraklı Priz	12	60	**447,40**
600-0003XX-947	İkili Topraklı Priz (Çocuk Korumalı)	12	72	**570,73**
600-0003XX-245	1 x Usb Şarj Prizi 5V/2A	12	60	**2.752,18**
600-0003XX-247	2 x Usb Şarj Prizi 5V/2A	12	60	**3.260,87**
404-XX03YY-907	Loft İkili Topraklı Priz (Çerçeveli)	12	72	**699,60**
600-0003XX-253	Type C + USB 3.1 A Topraklı Priz (Çocuk Korumalı)	12	120	**2.406,52**
600-000350-219	Ups Topraklı Priz (Çocuk Korumalı) (Kırmızı)	12	120	**392,96**
YENİ ÜRÜN 600-000350-949	İkili Ups Priz (Çocuk Korumalı)	12	120	**618,30**
TV - Uydu - Sat Prizleri				
600-0003XX-237	TV Anten Prizi (Ekranlı Geçişli)	12	120	**370,44**
600-0003XX-238	TV Anten Prizi (Ekranlı Sonlu)	12	120	**370,44**
600-0003XX-231	Uydu Prizi (Tekli, F Tipi Konnektör, Sonlu)	12	120	**280,76**
600-0003XX-232	Uydu Prizi (Tekli, F Tipi Konnektör, Ekranlı)	12	120	**542,39**
600-0003XX-239	TV - Sat Prizi, İkili (Geçişli)	12	60	**1.506,52**
600-0003XX-240	TV - Sat Prizi, İkili (Sonlu)	12	60	**1.506,52**
YENİ ÜRÜN 600-0003XX-241	Kablo Çıkışı	12	60	**264,00**
İletişim Priz Grubu				
600-0003XX-221	Numeris Telefon Priz (1*RJ11-623 Kablolu, 4 Kontaklı)	12	120	**266,09**
600-0003XX-223	Nümeris Telefon Priz (1*RJ11-Cat3 Kablosuz)	12	120	**326,74**
600-0003XX-222	İkili Numeris Telefon Priz (2*RJ11-Cat3)	12	120	**480,00**
600-0003XX-234	Data + Nümeris (Cat 6 + RJ11 Cat 3)	12	120	**847,82**
600-0003XX-229	Data Prizi (1*RJ45 Cat6)	12	120	**706,20**
600-0003XX-230	İkili Data Prizi (2*RJ45 Cat6)	12	72	**1.147,46**
600-0003XX-233	Data Prizi (Jaksız)	12	60	**232,04**
600-0003XX-236	HDMI Prizi	12	60	**1.336,96**
600-0003XX-270	İkili HDMI Prizi	12	72	**2.602,18**
600-0003XX-242	Data + HDMI Prizi	12	72	**2.373,91**
600-0003XX-244	Data + Usb Data Prizi	12	72	**2.178,26**
600-0003XX-255	Fiber Optik	12	120	**699,78**
600-0003XX-275	İkili Fiber Optik	12	120	**1.050,01**
600-0003XX-235	Usb Data Prizi	12	120	**793,43**
YENİ ÜRÜN 600-0003XX-284	Vga Konnektör	12	120	**1.687,50**
YENİ ÜRÜN 600-0003XX-285	Vga Konn. Klemensli	12	120	**1.687,50**
YENİ ÜRÜN 600-0003XX-286	Müzik Yayın Priz	12	120	**938,70**
YENİ ÜRÜN 600-0003XX-288	Boşluk Kapağı	12	120	**225,00**
Tv - Uydu - İletişim Kombinasyon				
600-0003XX-276	İkili Uydu F Dişi Kon. Keystone Priz	12	120	**705,00**
600-0003XX-277	Uydu F Dişi Kon. Keystone Priz	12	120	**453,52**
600-0003XX-278	Data + Uydu Keystone Priz	12	120	**971,74**
600-0003XX-279	HDMI + Uydu Keystone Priz	12	120	**2.863,04**
600-0003XX-281	Usb + Uydu Keystone Priz	12	120	**1.532,60**
600-0003XX-282	Fiber + Uydu Keystone Priz	12	72	**886,96**
600-0003XX-283	Cat3 + Uydu Keystone Priz	12	60	**782,60**



Type C + Usb 3.1A Topraklı Priz
Çocuk Korumalı
Beyaz
600-000301-253
HIZLI ŞARJ



UPS Topraklı Priz
Çocuk Korumalı
Kırmızı
600-000350-219



Loft İkili Topraklı Priz (Çerçeveli)
Beyaz - Kese Kağıdı
404-010306-907
YENİ

Loft Natural

Mina Natural

Grano Natural

Quantum Natural





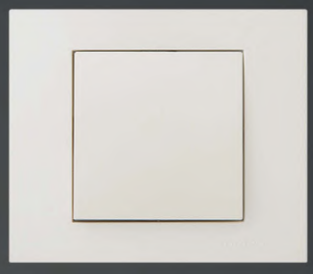







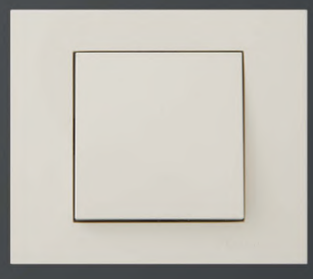







Quantum Natural

Sıva Altı Anahtar ve Priz Serisi, Renk ve Çerçeve Seçenekleri



Quantum Natural / Beyaz / Anahtar



Quantum Natural / Krem / Anahtar



Quantum Natural Çerçeveler

Referans No	Ürün Adı (Mekanizma + Tuş/Kapak)	Kutudaki Adet	Kolideki Adet	Liste Fiyatı (TL)
405-XX0000-096	Quantum Tekli Çerçeve	24	240	**97,50**
405-XX0000-226	Quantum İkili Çerçeve	12	120	**259,25**
405-XX0000-227	Quantum Üçlü Çerçeve	12	120	**285,78**
405-XX0000-228	Quantum Dörtlü Çerçeve	12	120	**368,28**
405-XX0000-250	Quantum Beşli Çerçeve	12	120	**441,80**
405-XX0000-251	Quantum Altılı Çerçeve	12	120	**559,68**

Quantum Natural İkili Çerçeveler

Referans No	Ürün Adı (Mekanizma + Tuş/Kapak)	Kutudaki Adet	Kolideki Adet	Liste Fiyatı (TL)
405-XX0000-266	İkili Priz Çerçeve	12	120	**214,10**

405-XX0000-096
XX - Çerçeve kodu karşılığı : 01 = Beyaz, 02 = Krem
Çoklu çerçeveler yatay ve dikey kullanıma uygundur. Quantum serisi, (Mekanizma + Tuş / Kapak) ve (Çerçeve) şeklinde 2 parça olarak satılmaktadır.

Grano Natural

Sıva Altı Anahtar ve Priz Serisi, Renk ve Çerçeve Seçenekleri



Grano Natural / Beyaz / Anahtar

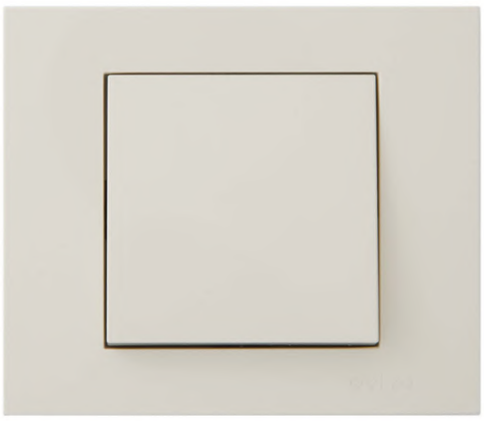

Grano Natural / Krem / Anahtar

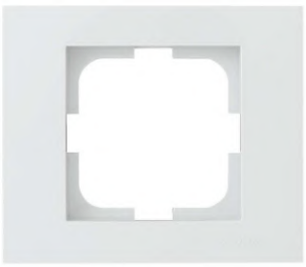

Grano Natural Çerçeveler

Referans No	Ürün Adı	Kutudaki Adet	Kolideki Adet	Liste Fiyatı (TL)
400-XX0000-096	Tekli Çerçeve	24	240	**22,09**
400-XX0000-226	İkili Çerçeve	12	120	**156,64**
400-XX0000-227	Üçlü Çerçeve	12	120	**205,48**
400-XX0000-228	Dörtlü Çerçeve	12	120	**255,77**
400-XX0000-250	Beşli Çerçeve	12	120	**325,80**
400-XX0000-251	Altılı Çerçeve	12	148	**416,68**



Grano Natural İkili Priz Çerçeveler

Referans No	Ürün Adı (Mekanizma + Tuş/Kapak)	Kutudaki Adet	Kolideki Adet	Liste Fiyatı (TL)
400-XX0000-266	İkili Priz Çerçeve	12	120	**75,00**

400-XX0000-096
XX - Çerçeve kodu karşılığı : 01 = Beyaz, 02 = Krem
Çoklu çerçeveler yatay ve dikey kullanıma uygundur.Grano serisi, (Mekanizma + Tuş / Kapak) ve (Çerçeve) şeklinde 2 parça olarak satılmaktadır.

Loft Natural

Sıva Altı Anahtar ve Priz Serisi, Renk ve Çerçeve Seçenekleri



Loft Natural Kombinasyon
Beyaz - Gri / Anahtar



Loft Natural Kombinasyon
Beyaz - Kese Kağıdı / Anahtar



Loft Natural Kombinasyon
Beyaz - Siyah / Anahtar



Loft Natural
Çerçeveler

Referans No	Ürün Adı	Kutudaki Adet	Kolideki Adet	Liste Fiyatı (TL)
404-XX00YY-096	Tekli Çerçeve	24	240	**94,91**
404-XX00YY-097	Tekli Çerçeve Plus	24	240	**110,22**
404-XX00YY-226	İkili Çerçeve	12	120	**253,04**
404-XX00YY-227	Üçlü Çerçeve	12	120	**278,92**
404-XX00YY-228	Dörtlü Çerçeve	12	120	**359,44**
404-XX00YY-250	Beşli Çerçeve	12	48	**431,24**

404-XX00YY-096
XX - Üst Çerçeve kodu karşılığı : 01 = Beyaz, YY - Alt çerçeve kodu karşılığı : 03 = Gri, 06 = Kese Kağıdı, 08 = Siyah
Çoklu çerçeveler yatay ve dikey kullanıma uygundur. Loft serisi, (Mekanizma + Tuş / Kapak) ve (Çerçeve) şeklinde 2 parça olarak satılmaktadır.

Mina Natural

Sıva Altı Anahtar ve Priz Serisi, Renk ve Çerçeve Seçenekleri



Mina Natural / Beyaz / Anahtar



Mina Natural / Krem / Anahtar



Mina Natural
Çerçeveler

Referans No	Ürün Adı	Kutudaki Adet	Kolideki Adet	Liste Fiyatı (TL)
401-XX0000-096	Tekli Çerçeve	24	240	**22,09**
401-XX0000-226	İkili Çerçeve	12	120	**156,64**
401-XX0000-227	Üçlü Çerçeve	12	120	**205,48**
401-XX0000-228	Dörtlü Çerçeve	12	120	**255,77**
401-XX0000-250	Beşli Çerçeve	12	120	**325,80**

401-XX0000-096
XX - Çerçeve kodu karşılığı : 01 = Beyaz, 02 = Krem
Çoklu çerçeveler yatay ve dikey kullanıma uygundur. Mina serisi, (Mekanizma + Tuş / Kapak) ve (Çerçeve) şeklinde 2 parça olarak satılmaktadır.

Metalik Renk Kodları

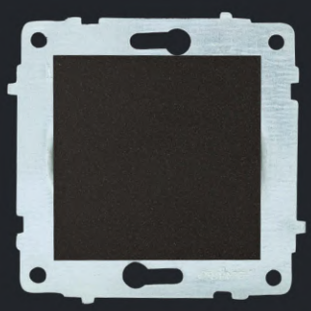

Metalik Siyah
600-000217-200



Metalik Beyaz
600-000218-200

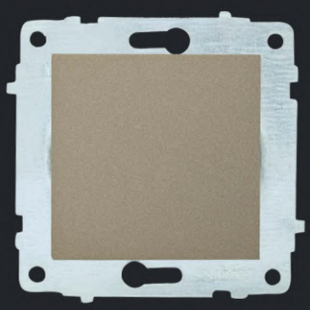

Antrasit
600-000213-200



Silver
600-000210-200

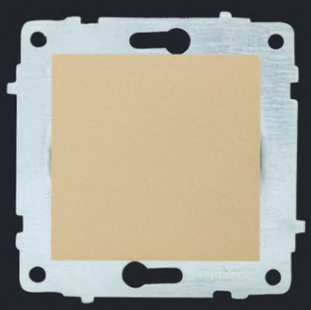

Titanyum
600-000212-200

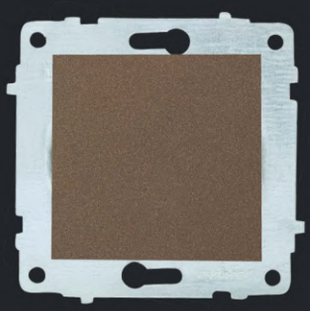

Mocha
600-000219-200

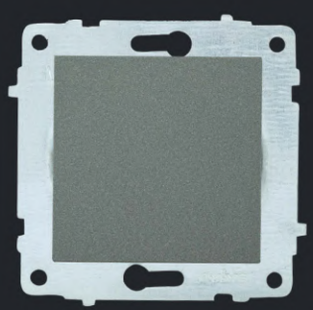

Füme
600-000211-200

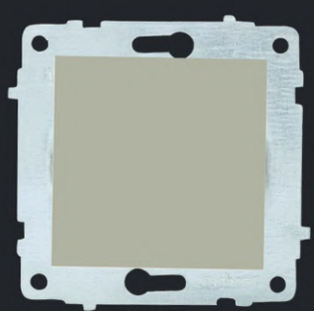

Kum Beji
600-000228-200

YENİ



Safir Bej
600-000227-200

YENİ

600-0002XX-200
XX - Kodu karşılığı : 10=Silver, 11=Füme, 12=Titanyum, 13=Antrasit, 17=Metalik Siyah, 18=Metalik Beyaz, 19=Mocha
27=Safir Bej, 28= Kum Beji

Anahtar, priz mekanizmalar (Mekanizma + Tuş / Kapak) ve (Çerçeve) şeklinde 2 parça olarak satılmaktadır.
Farklı " Energy Saver" çeşitleri için lütfen firmamız ile iletişime geçiniz.

Referans No	Ürün Adı(Mekanizma + Tuş/Kapak)	Kutudaki Adet	Kolideki Adet	Liste Fiyatı (TL)
Anahtar Grubu				
600-0002XX-200	Anahtar	12	120	**235,82**
600-0002XX-202	Komütatör	12	120	**347,48**
600-0002XX-205	Light Anahtarı	12	120	**247,50**
600-0002XX-204	Kapı Otomatiği Anahtarı	12	120	**247,50**
600-0002XX-207	Zil Anahtarı	12	120	**247,50**
600-0002XX-209	Vavien	12	120	**328,69**
600-0002XX-211	Komütatör Vavien	12	120	**638,93**
600-0002XX-214	Permütatör (Ara Vavien)	12	120	**638,93**
600-0002XX-254	Üçlü Anahtar	12	120	**540,14**
600-0002XX-216	Jaluzi Kumanda Anahtarı	12	120	**522,25**
600-0022XX-216	Yaysız Jaluzi Kumanda Anahtarı	12	120	**642,65**
600-0002XX-259	Impulse Anahtar	12	120	**457,82**
600-0002XX-220	Impulse Komütatör (Light + Light)	12	120	**495,53**
600-0002XX-269	Impulse Üçlü Anahtar	12	120	**763,04**
600-0002XX-251	DND/MUR İç Ünite Komütatör	12	120	**521,10**
600-0002XX-252	Müzik Yayın Anahtarı	12	120	**2,724,56**
YENİ ÜRÜN 600-0002XX-268	İki Kutuplu Anahtar	12	120	**522,99**
YENİ ÜRÜN 600-0002XX-271	Dual Anahtar	12	120	**488,67**
YENİ ÜRÜN 600-0002XX-289	İpli Acil Uyarı Butonu	12	120	**682,50**
YENİ ÜRÜN 600-0002XX-290	Buzzer	12	120	**1.218,75**
YENİ ÜRÜN 600-0002XX-291	Tek Düğmeli (Üç Konumlu) JaluziAnh	12	120	**1.174,60**
YENİ ÜRÜN 600-000350-949	Üçlü Klima Anahtarı	12	120	**819,00**
Led Işıklı Anahtar				
600-0002XX-201	Işıklı Anahtar	12	60	**461,68**
600-0002XX-203	Işıklı Komütatör	12	60	**586,48**
600-0002XX-206	Işıklı Light Anahtarı	12	60	**463,25**
600-0002XX-210	Işıklı Vavien	12	60	**570,73**
Slim Anahtar Grubu				
610-0002XX-200	Anahtar	12	120	**339,60**
610-0002XX-202	Komütatör	12	120	**426,00**
610-0002XX-205	Light Anahtarı	12	120	**346,69**
610-0002XX-204	Kapı Otomatiği Anahtarı	12	120	**346,69**
610-0002XX-207	Zil Anahtarı	12	120	**346,69**
610-0002XX-209	Vavien	12	120	**475,45**
610-0002XX-211	Komütatör Vavien	12	60	**714,88**
610-0002XX-254	Üçlü Anahtar	12	60	**660,74**
610-0002XX-216	Jaluzi Kumanda Anahtarı	12	60	**626,68**
610-0002XX-214	Permütatör (Ara Vavien)	12	60	**831,85**
610-0002XX-220	İmplus Komütatör (Light + Light)	12	60	**581,54**
Dimmerler				
600-0003XX-212	Dimmer 800W	12	60	**3.103,03**
600-0003XX-248	Dimmer 500W (Vavien)	12	60	**5.019,12**
YENİ ÜRÜN 600-0003XX-287	Led Dimmer	12	60	**8.611,20**
Elektronik Ürünler				
600-0003XX-262	Energy Saver Mikro Switch Gecikmeli	12	120	**6.596,08**
600-0003XX-263	Energy Saver Mikro Switch	12	120	**4.027,16**
200-000100-007	11 Pinli 3x10 A Röle	12	120	**7.227,00**
120-011803-101	Yan Çizgili Logosuz PVC Kart	12	120	**582,48**



Kum Beji
600-000228-200
YENİ



Safir Bej
600-000227-200
YENİ



Metalik Siyah
600-000217-200



Füme
600-000211-200



Antrasit
600-000213-200



Silver
600-000210-200



Mocha
600-000219-200



Metalik Beyaz
600-000218-200



Titanyum
600-000212-200

Referans No	Ürün Adı(Mekanizma + Tuş/Kapak)	Kutudaki Adet	Kolideki Adet	Liste Fiyatı (TL)
Priz Grubu				
600-0003XX-217	Topraklı Priz	12	120	**284,35**
600-0003XX-218	Topraklı Priz (Çocuk Korumalı)	12	120	**386,53**
600-0003XX-249	Kapaklı Topraklı Priz	12	120	**378,73**
600-0003XX-243	Kapaklı Topraklı Priz (Çocuk Korumalı)	12	120	**430,70**
600-0003XX-219	Ups Topraklı Priz (Çocuk Korumalı)	12	120	**504,83**
600-0003XX-907	İkili Topraklı Priz	12	60	**581,60**
600-0003XX-947	İkili Topraklı Priz (Çocuk Korumalı)	12	72	**741,95**
600-0003XX-245	1 x Usb Şarj Prizi 5V/2A	12	60	**3.577,82**
404-XX03YY-907	Loft İkili Topraklı Priz (Çerçeveli) (Modül + Kapak)	12	72	**909,48**
600-0003XX-247	2 x Usb Şarj Prizi 5V/2A	12	60	**4.239,13**
600-0003XX-253	Type C + USB 3.1 A Topraklı Priz (Ç.K)	12	120	**3.128,46**
YENİ ÜRÜN 600-000350-949	Çocuk Korumalı ikili Ups Priz	12	120	**803,79**
TV - Uydu - Sat Prizleri				
600-0003XX-237	TV Anten Prizi (Ekranlı Geçişli)	12	120	**481,57**
600-0003XX-238	TV Anten Prizi (Ekranlı Sonlu)	12	120	**481,57**
600-0003XX-231	Uydu Prizi (Tekli, F Tipi Konnektör, Sonlu)	12	120	**364,99**
600-0003XX-232	Uydu Prizi (Tekli, F Tipi Konnektör, Ekranlı)	12	120	**705,11**
600-0003XX-239	TV - Sat Prizi, İkili (Geçişli)	12	60	**1.958,47**
600-0003XX-240	TV - Sat Prizi, İkili (Sonlu)	12	60	**1.958,47**
YENİ ÜRÜN 600-0003XX-241	Kablo Çıkışı	12	60	**343,20**
İletişim Priz Grubu				
600-0003XX-221	Numeris Telefon Priz (1*RJ11-623 Kablolu, 4 Kontaklı)	12	120	**345,91**
600-0003XX-223	Nümeris Telefon Priz (1*RJ11-Cat3 Kablosuz)	12	120	**424,75**
600-0003XX-222	İkili Numeris Telefon Priz (2*RJ11-Cat3)	12	120	**624,00**
600-0003XX-234	Data + Nümeris (Cat 6 + RJ11 Cat 3)	12	120	**1.102,18**
600-0003XX-229	Data Prizi (1*RJ45 Cat6)	12	120	**918,06**
600-0003XX-230	İkili Data Prizi (2*RJ45 Cat6)	12	72	**1.506,52**
600-0003XX-233	Data Prizi (Jaksız)	12	60	**301,66**
600-0003XX-236	HDMI Prizi	12	60	**1.738,04**
600-0003XX-270	İkili HDMI Prizi	12	72	**3.382,82**
600-0003XX-242	Data + HDMI Prizi	12	72	**3.086,09**
600-0003XX-244	Data + Usb Data Prizi	12	72	**2.831,75**
600-0003XX-255	Fiber Optik	12	120	**909,71**
1600-0003XX-275	İkili Fiber Optik	12	120	**1.365,01**
600-0003XX-235	Usb Data Prizi	12	120	**1.031,45**
YENİ ÜRÜN 600-0003XX-284	Vga Konnektör	12	120	**2.193,75**
YENİ ÜRÜN 600-0003XX-285	Vga Konn. Klemensli	12	120	**2.193,75**
YENİ ÜRÜN 600-0003XX-286	Müzik Yayın Prizi	12	120	**1.231,87**
YENİ ÜRÜN 600-0003XX-288	Boşluk Kapağı	12	120	**292,50**
Tv - Uydu - İletişim Kombinasyon				
600-0003XX-276	İkili Uydu F Dişi Kon. Keystone Priz	12	120	**916,49**
600-0003XX-277	Uydu F Dişi Kon. Keystone Priz	12	120	**589,56**
600-0003XX-278	Data + Uydu Keystone Priz	12	120	**1.263,25**
600-0003XX-279	HDMI + Uydu Keystone Priz	12	120	**3.721,94**
600-0003XX-281	Usb + Uydu Keystone Priz	12	120	**1.992,37**
600-0003XX-282	Fiber + Uydu Keystone Priz	12	120	**1.153,04**
600-0003XX-283	Cat3 + Uydu Keystone Priz	12	120	**1.017,38**



Type C + Usb 3.1A Topraklı Priz
Çocuk Korumalı
Füme
600-000311-253
HIZLI ŞARJ



Topraklı Priz(Çocuk Korumalı)
Kum Beji
600-000328-218
YENİ



Topraklı Priz(Çocuk Korumalı)
Safir Bej
600-000327-218
YENİ



Loft İkili Topraklı Priz (Çerçeveli)
Mocha - Metalik Siyah
404-190317-907
YENİ



Antrasit - Metalik Siyah
404-130317-907
YENİ

Elements Akrilik Cam

Sıva Altı Anahtar ve Priz Serisi Renk ve Çerçeve Seçenekleri



Elements Akrilik Cam
Kesekağıdı / M. Siyah



Elements Akrilik Cam
Siyah / M. Gümüş



Elements Akrilik Cam
Beyaz / M. Siyah



Akrilik Çerçeveler

Referans No	Ürün Adı (Mekanizma + Tuş/Kapak)	Kutudaki Adet	Kolideki Adet	Liste Fiyatı (TL)
403-XX00YY-096	Tekli Çerçeve	6	240	**1.260,00**
403-XX00YY-226	İkili Çerçeve	6	120	**2.484,00**
403-XX00YY-227	Üçlü Çerçeve	6	120	**3.642,00**
403-XX00YY-228	Dörtlü Çerçeve	6	120	**4.860,00**
403-XX00YY-250	Beşli Çerçeve	6	120	**5.994,00**

403-XX00YY-096
XX - Üst çerçeve kodu karşılığı : 70 = Beyaz, 71 = Siyah, 72 = Kese Kağıdı. YY - Alt çerçeve kodu karşılığı : 10 = Silver, 17 = Metalik Siyah
Elements serisi, (Mekanizma + Tuş / Kapak) ve (Çerçeve) şeklinde 2 parça olarak satılmaktadır.

Elements Alüminyum

Sıva Altı Anahtar ve Priz Serisi Renk ve Çerçeve Seçenekleri



Elements Alüminyum
Siyah / Gümüş



Elements Alüminyum
Silver / M. Siyah



Elements Alüminyum
Bronz / M. Siyah



Alüminyum Çerçeveler

Referans No	Ürün Adı (Mekanizma + Tuş/Kapak)	Kutudaki Adet	Kolideki Adet	Liste Fiyatı (TL)
403-XX00YY-096	Tekli Çerçeve	6	240	**2.162,40**
403-XX00YY-226	İkili Çerçeve	6	120	**3.846,00**
403-XX00YY-227	Üçlü Çerçeve	6	120	**5.370,00**
403-XX00YY-228	Dörtlü Çerçeve	6	120	**7.074,00**
403-XX00YY-250	Beşli Çerçeve	6	120	**8.394,00**

403-XX00YY-096
XX - Üst çerçeve kodu karşılığı : 50 = Siyah, 51 = Bronz, 52 = Silver YY - Alt çerçeve kodu karşılığı : 10 = Silver, 17 = Metalik Siyah
Elements serisi, (Mekanizma + Tuş / Kapak) ve (Çerçeve) şeklinde 2 parça olarak satılmaktadır.

QUANTUM



QUANTUM ÇERÇEVE

Referans No	Ürün Adı	Kutudaki Adet	Kolideki Adet	Liste Fiyatı (TL)
405-XX0000-096	Tekli Çerçeve	24	240	**158,40**
405-XX0000-226	İkili Çerçeve	12	120	**328,80**
405-XX0000-227	Üçlü Çerçeve	12	120	**408,00**
405-XX0000-228	Dörtlü Çerçeve	12	120	**664,80**
405-XX0000-250	Beşli Çerçeve	12	120	**824,40**
405-XX0000-251	Altılı Çerçeve	12	120	**1.044,00**



QUANTUM İKİLİ PRİZ ÇERÇEVE

Referans No	Ürün Adı	Kutudaki Adet	Kolideki Adet	Liste Fiyatı (TL)
405-XX0000-266	İkili Priz Çerçeve	12	120	**306,00**

405-XX0000-096
XX - Üst çerçeve kodu karşılığı : 27=Safir Bej, 28=Kum Beji, 31=Manyetik Gri, 32=Gümüş, 33=Bakır, 34=Inox, 35=Antrasit, 36=Siyah, 37=Bronz

Çoklu çerçeveler yatay ve dikey kullanıma uygundur.
Quantum serisi, (Mekanizma + Tuş / Kapak) ve (Çerçeve) şeklinde 2 parça olarak satılmaktadır.

Grano Metallic Çerçeve

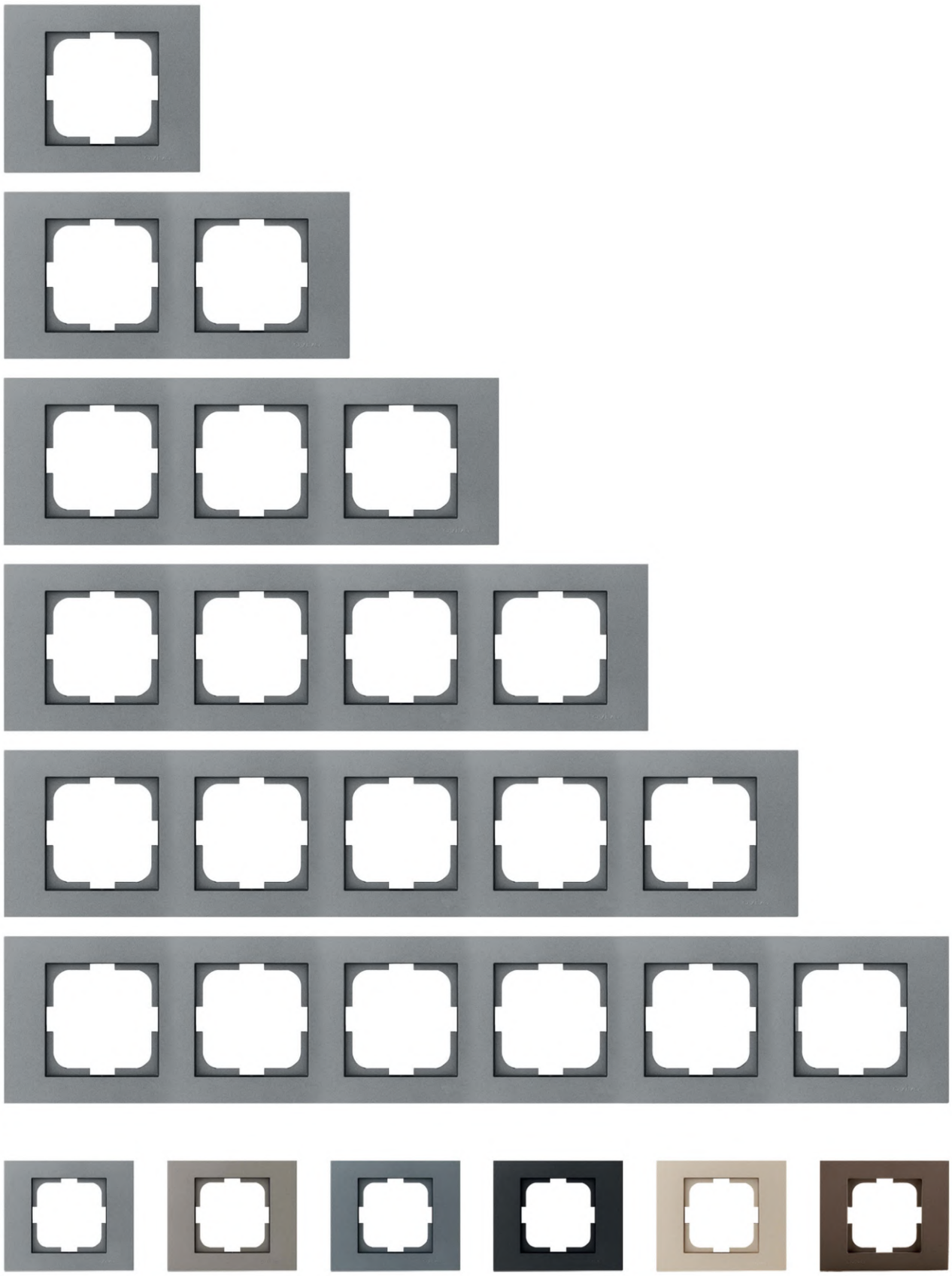

400-XX0000-096

XX - Çerçeve kodu karşılığı : 10 = Silver, 11 = Füme, 12 = Titanyum, 13 = Antrasit, 17 = Metalik Siyah, 19 = Mocha

Çoklu çerçeveler yatay ve dikey kullanıma uygundur. Grano serisi, (Mekanizme + Tuş / Kapak) ve (Çerçeve) şeklinde 2 parça olarak satılmaktadır.

Grano Metallic

Sıva Altı Anahtar ve Priz Serisi Renk ve Çerçeve Seçenekleri

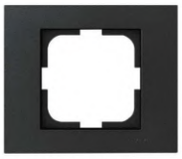
Grano Metallic / Siyah


Grano Metallic / Füme


Grano Metallic / Antrasit


Grano Metallic / Titanyum


Grano Metallic / Silver


Grano Metallic / Mocha

Grano Metallic Çerçeveler (Siyah, Füme, Antrasit)

Referans No	Ürün Adı	Kutudaki Adet	Kolideki Adet	Liste Fiyatı (TL)
400-XX0000-096	Tekli Çerçeve	24	240	**99,00**
400-XX0000-226	İkili Çerçeve	12	120	**228,68**
400-XX0000-227	Üçlü Çerçeve	12	120	**334,63**
400-XX0000-228	Dörtlü Çerçeve	12	120	**438,54**
400-XX0000-250	Beşli Çerçeve	12	120	**545,46**
400-XX0000-251	Altılı Çerçeve	12	48	**662,32**

Grano Metallic Çerçeveler (Titanyum, Silver, Mocha)

400-XX0000-096	Tekli Çerçeve	24	240	**110,10**
400-XX0000-226	İkili Çerçeve	12	120	**251,94**
400-XX0000-227	Üçlü Çerçeve	12	120	**368,22**
400-XX0000-228	Dörtlü Çerçeve	12	120	**482,39**
400-XX0000-250	Beşli Çerçeve	12	120	**603,55**
400-XX0000-251	Altılı Çerçeve	12	48	**728,60**



Grano Metallic İkili Priz Çerçeveler (Siyah, Füme, Antrasit)

Referans No	Ürün Adı	Kutudaki Adet	Kolideki Adet	Liste Fiyatı (TL)
400-XX0000-266	İkili Priz Çerçeve	12	120	**140,71**

Grano Metallic İkili Priz Çerçeveler (Titanyum, Gümüş, Mocha

400-XX0000-266	İkili Priz Çerçeve	12	120	**155,87**

400-XX0000-096
XX - Çerçeve kodu karşılığı : 10 = Silver, 11 = Füme, 12 = Titanyum, 13 = Antrasit, 17 = Metalik Siyah, 19 = Mocha
Çoklu çerçeveler yatay ve dikey kullanıma uygundur. Grano serisi, (Mekanizme + Tuş / Kapak) ve (Çerçeve) şeklinde 2 parça olarak satılmaktadır.

Mina Metallic Çerçeve

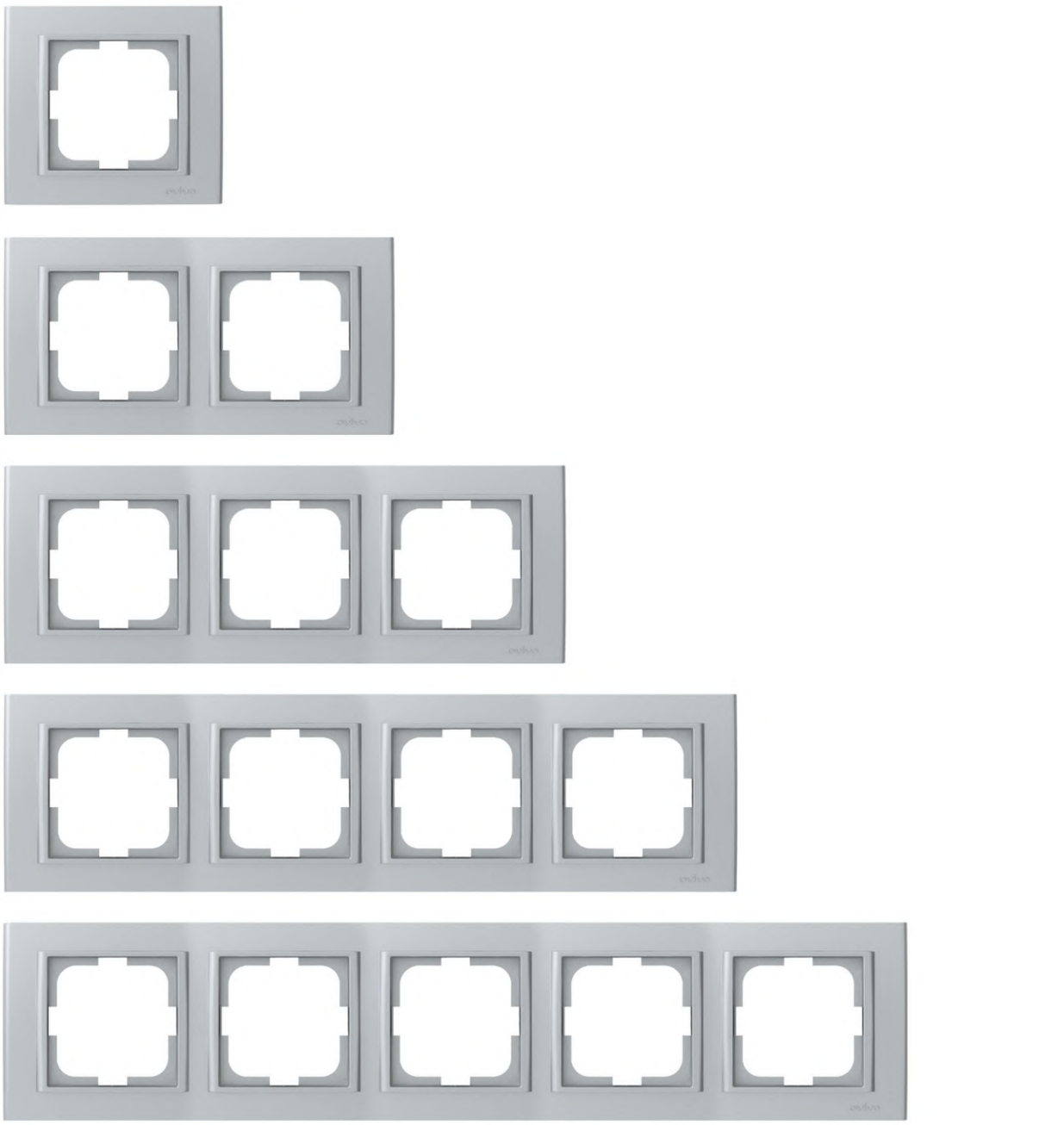



401-XX0000-096

XX-Üst Çerçeve Kodu Karşılığı : **10=Silver**, **11=Füme**, **12=Titanyum**, **13=Antrasit**, **17=Metalik Siyah**, **19=Mocha**

Çoklu çerçeveler **yatay** ve **dikey** kullanıma uygundur.

Mina Serisi, (**Mekanizma** + **Tuş** / **Kapak**) ve (**Çerçeve**) şeklinde **2 parça** olarak satılmaktadır.

Mina Metallic

Sıva Altı Anahtar ve Priz Serisi Renk ve Çerçeve Seçenekleri

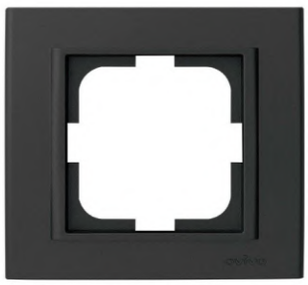

Mina Metallic / Siyah

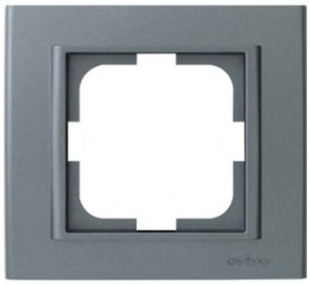

Mina Metallic / Füme

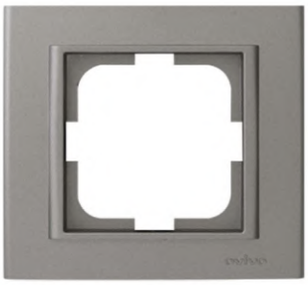

Mina Metallic / Antrasit



Mina Metallic / Titanyum

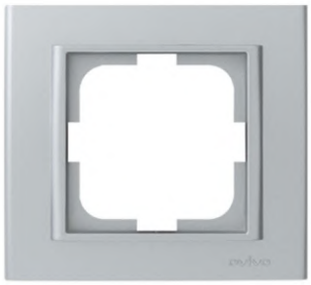

Mina Metallic / Silver

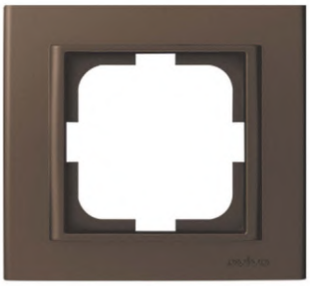

Mina Metallic / Mocha

Mina Metallic Çerçeveler (Siyah, Füme, Antrasit)

Referans No	Ürün Adı	Kutudaki Adet	Kolideki Adet	Liste Fiyatı (TL)
401-XX0000-096	Tekli Çerçeve	24	240	**99,00**
401-XX0000-226	İkili Çerçeve	12	120	**228,68**
401-XX0000-227	Üçlü Çerçeve	12	120	**334,63**
401-XX0000-228	Dörtlü Çerçeve	12	120	**438,54**
401-XX0000-250	Beşli Çerçeve	12	120	**545,46**

Mina Metallic Çerçeveler (Titanyum, Silver, Mocha)

401-XX0000-096	Tekli Çerçeve	24	240	**110,10**
401-XX0000-226	İkili Çerçeve	12	120	**251,94**
401-XX0000-227	Üçlü Çerçeve	12	120	**368,22**
401-XX0000-228	Dörtlü Çerçeve	12	120	**482,39**
401-XX0000-250	Beşli Çerçeve	12	120	**603,55**

401-XX0000-096
XX -Çerçeve kodu karşılığı : 10 = Silver, 11 = Füme, 12 = Titanyum,13 = Antrasit, 17 = Metalik Siyah, 19 = Mocha
Çoklu çerçeveler yatay ve dikey kullanıma uygundur. Mina serisi, (Mekanizma + Tuş / Kapak) ve (Çerçeve) şekline 2 parça olarak satılmaktadır.

Loft

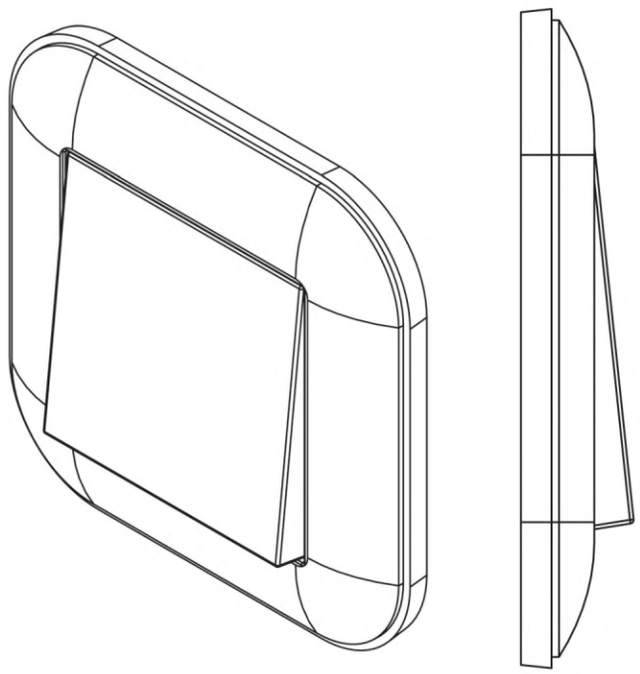

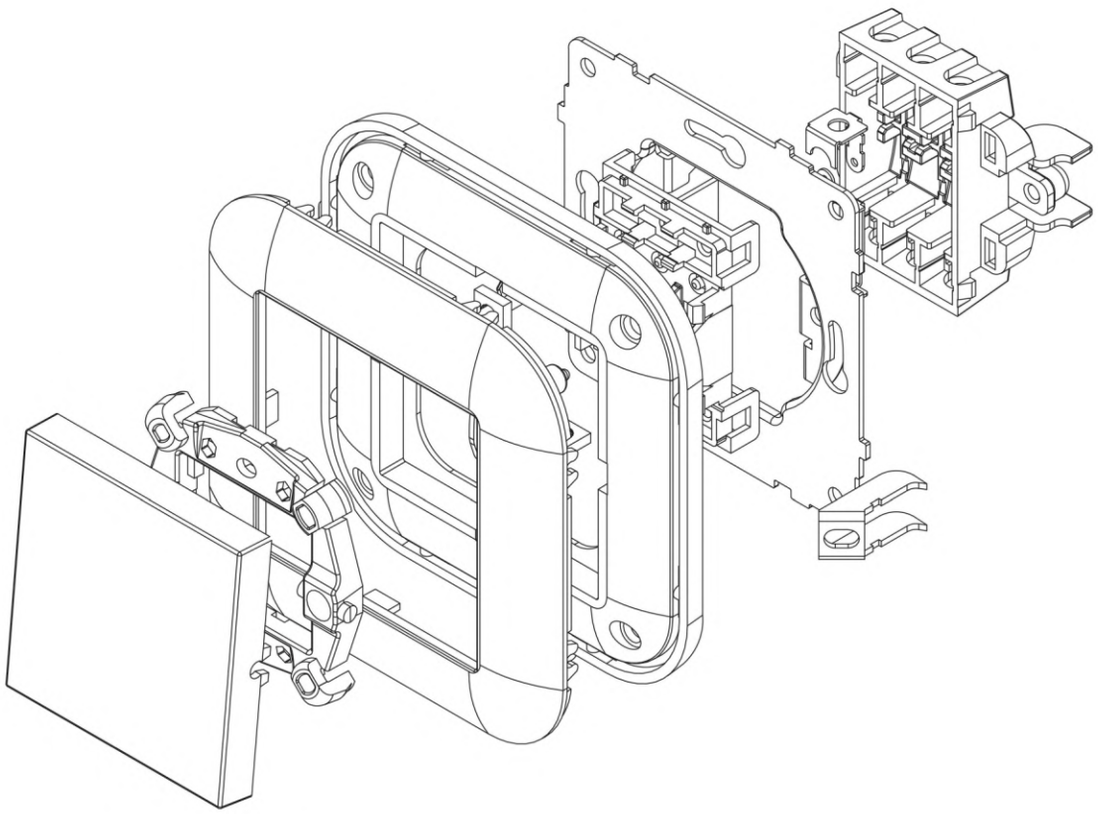

Loft Metallic

Sıva Altı Anahtar ve Priz Serisi Renk ve Çerçeve Seçenekleri



Loft Metallic / Siyah



Loft Metallic / Füme



Loft Metallic / Antrasit



Loft Metallic / Mocha



Loft Metallic / Silver



Loft Metallic / M. Beyaz



Loft Metallic Plus Çerçeve

Loft Metallic Çerçeveler

Referans No	Ürün Adı (Mekanizma + Tuş/Kapak)	Kutudaki Adet	Kolideki Adet	Liste Fiyatı (TL)
404-XX00YY-096	Tekli Çerçeve	24	240	**140,20**
404-XX00YY-097	Tekli Çerçeve Plus	24	240	**160,39**
404-XX00YY-226	İkili Çerçeve	12	120	**317,20**
404-XX00YY-227	Üçlü Çerçeve	12	120	**447,74**
404-XX00YY-228	Dörtlü Çerçeve	12	120	**593,21**
404-XX00YY-250	Beşli Çerçeve	12	120	**737,75**

404-XX00YY-096
XX - Üst çerçeve kodu karşılığı : 10 = Silver, 11 = Füme, 13 = Antrasit, 17 = Metalik Siyah, 18 = Metalik Beyaz, 19 = Mocha
YY - Alt çerçeve kodu karşılığı : 17 = Metalik Siyah
Çoklu çerçeveler yatay ve dikey kullanıma uygundur. Loft serisi, (Mekanizma + Tuş / Kapak) ve (Çerçeve) şekline 2 parça olarak satılmaktadır.

Loft Chrome

Sıva Altı Anahtar ve Priz Serisi Renk ve Çerçeve Seçenekleri



Loft Chrome Çerçeveler

Referans No	Ürün Adı(Mekanizma + Tuş/Kapak)	Kutudaki Adet	Kolideki Adet	Liste Fiyatı (TL)
404-210017-096	Tekli Cerçeve	24	240	**695,64**
404-210017-097	Tekli Çerceve Plus	24	240	**1597,20**
404-210017-226	İkili Çerçeve	12	120	**838,20**
404-210017-227	Üçlü Çerçeve	12	120	**1.326,60**
404-210017-228	Dörtlü Çerçeve	12	120	**2.343,00**
404-210017-250	Beşli Çerçeve	12	120	**2.732,40**

Çoklu çerçeveler yatay ve dikey kullanıma uygundur.
Loft serisi, (Mekanizma + Tuş / Kapak) ve (Çerçeve) şeklinde 2 parça olarak satılmaktadır.


ovivo
ovivo

Woods Mekanizma

Referans No	Ürün Adı(Mekanizma + Tuş/Kapak)	Kutudaki Adet	Kolideki Adet	Liste Fiyatı (TL)
Anahtar Grubu				
600-0002XX-200	Anahtar	12	120	**318,36**
600-0002XX-202	Komütatör	12	120	**469,10**
600-0002XX-205	Light Anahtarı	12	120	**334,13**
600-0002XX-204	Kapı Otomatiği Anahtarı	12	120	**334,13**
600-0002XX-207	Zil Anahtarı	12	120	**334,13**
600-0002XX-209	Vavien	12	120	**443,73**
600-0002XX-211	Komütatör Vavien	12	60	**862,55**
600-0002XX-214	Permütatör (Ara Vavien)	12	60	**862,55**
600-0002XX-254	Üçlü Anahtar	12	60	**729,19**
600-0002XX-216	Jaluzi Kumanda Anahtarı	12	60	**705,04**
600-0022XX-216	Yaysız Jaluzi Kumanda Anahtarı	12	60	**867,57**
600-0022XX-259	Impulse Anahtar	12	120	**618,06**
600-0002XX-220	Impulse Komütatör (Light + Light)	12	120	**668,96**
600-0002XX-269	Impulse Üçlü Anahtar	12	120	**1.030,11**
600-0002XX-251	DND/MUR İç Ünite Komütatör	12	60	**703,49**
600-0002XX-252	Müzik Yayın Anahtarı	12	60	**3.678,16**
YENİ ÜRÜN 600-0002XX-268	İki Kutuplu Anahtar	12	60	**706,04**
YENİ ÜRÜN 600-0002XX-271	Dual Anahtar	12	60	**659,70**
YENİ ÜRÜN 600-0002XX-289	İpli Acil Uyarı Butonu	12	60	**921,38**
YENİ ÜRÜN 600-0002XX-290	Buzzer	12	60	**1.645,31**
YENİ ÜRÜN 600-0002XX-291	Tek Düğmeli (Üç Konumlu) Jaluzi Anh	12	60	**1.585,71**
YENİ ÜRÜN 600-0002XX-292	Üçlü Klima Anahtarı	12	60	**1.105,65**
Led Işıklı Anahtar				
600-0002XX-201	Işıklı Anahtar	12	60	**623,26**
600-0002XX-203	Işıklı Komütatör	12	60	**791,74**
600-0002XX-206	Işıklı Light Anahtarı	12	60	**625,38**
600-0002XX-210	Işıklı Vavien	12	60	**770,49**
Priz Grubu				
600-0003XX-217	Topraklı Priz	12	120	**383,88**
600-0003XX-218	Topraklı Priz (Çocuk Korumalı)	12	120	**521,82**
600-0003XX-249	Kapaklı Topraklı Priz	12	120	**511,29**
600-0003XX-243	Kapaklı Topraklı Priz (Çocuk Korumalı)	12	120	**581,45**
600-0003XX-219	Ups Topraklı Priz (Çocuk Korumalı)	12	120	**681,52**
600-0003XX-907	İkili Topraklı Priz	12	60	**785,17**
600-0003XX-947	İkili Topraklı Priz (Çocuk Korumalı)	12	72	**1.001,63**
600-0003XX-245	1 x Usb Şarj Prizi 5V/2A	12	60	**4.830,06**
600-0003XX-247	2 x Usb Şarj Prizi 5V/2A	12	60	**5.722,83**
600-0003XX-253	Type C + USB 3.1 A Topraklı Priz (Ç.K)	12	120	**4.223,42**
YENİ ÜRÜN 600-000350-949	İkili UPS Priz - Çocuk Korumalı	12	120	**1.085,12**



Masif
600-000214-200



Masif
600-000314-218



Masif
Type C + Usb 3.1A Topraklı Priz
Çocuk Korumalı
600-000314-253
HIZLI ŞARJ



Masif
İkili Topraklı Priz
600-000315-907

XX - Çerçeve kodu karşılığı : 14 = Masif, 15 = Ceviz
Çoklu çerçeveler yatay ve dikey kullanıma uygundur.
Grano serisi, (Mekanizma + Tuş / Kapak) ve (Çerçeve) şeklinde 2 parça olarak satılmaktadır.

Referans No	Ürün Adı (Mekanizma + Tuş/Kapak)	Kutudaki Adet	Kolideki Adet	Liste Fiyatı (TL)
TV - Uydu - Sat Prizleri				
600-0003XX-237	TV Anten Prizi (Ekranlı Geçişli)	12	120	650,12
600-0003XX-238	TV Anten Prizi (Ekranlı Sonlu)	12	120	650,12
600-0003XX-231	Uydu Prizi (Tekli, F Tipi Konnektör, Sonlu)	12	120	492,74
600-0003XX-232	Uydu Prizi (Tekli, F Tipi Konnektör, Ekranlı)	12	120	951,90
600-0003XX-239	TV - Sat Prizi, İkili (Geçişli)	12	60	2.643,94
600-0003XX-240	TV - Sat Prizi, İkili (Sonlu)	12	60	2.643,94
YENİ MODEL 600-0003XX-241	Kablo Çıkışı	12	60	463,32
İletişim Priz Grubu				
600-0003XX-221	Numeris Telefon Priz (1*RJ11-623 Kablolu, 4 Kontaklı)	12	120	466,98
600-0003XX-223	Nümeris Telefon Priz (1*RJ11-Cat3 Kablosuz)	12	120	573,42
600-0003XX-222	İkili Numeris Telefon Priz (2*RJ11-Cat3)	12	120	842,40
600-0003XX-234	Data + Nümeris (Cat 6 + RJ11 Cat 3)	12	120	1.487,94
600-0003XX-229	Data Prizi (1*RJ45 Cat6)	12	120	1.239,38
600-0003XX-230	İkili Data Prizi (2*RJ45 Cat6)	12	72	2.033,80
600-0003XX-233	Data Prizi (Jaksız)	12	60	407,24
600-0003XX-236	HDMI Prizi	12	60	2.346,36
600-0003XX-270	İkili HDMI Prizi	12	72	4.566,81
600-0003XX-242	Data + HDMI Prizi	12	72	4.166,22
600-0003XX-244	Data + Usb Data Prizi	12	72	3.822,86
600-0003XX-255	Fiber Optik	12	120	1.228,11
600-0003XX-275	İkili Fiber Optik	12	120	1.842,77
600-0003XX-235	Usb Data Prizi	12	120	1.392,45
YENİ ÜRÜN 600-0003XX-284	Vga Konnektör	12	120	2.961,56
YENİ ÜRÜN 600-0003XX-285	Vga Konn. Klemensli	12	120	2.961,56
YENİ ÜRÜN 600-0003XX-286	Müzik Yayın Prizi	12	120	1.663,03
YENİ ÜRÜN 600-0003XX-288	Boşluk Kapağı	12	120	394,88
Tv - Uydu - İletişim Kombinasyon				
600-0003XX-276	İkili Uydu F Dişi Kon. Keystone Priz	12	120	1.237,26
600-0003XX-277	Uydu F Dişi Kon. Keystone Priz	12	120	795,91
600-0003XX-278	Data + Uydu Keystone Priz	12	120	1.705,39
600-0003XX-279	HDMI + Uydu Keystone Priz	12	120	5.024,62
600-0003XX-281	Usb + Uydu Keystone Priz	12	120	2.689,70
600-0003XX-282	Fiber + Uydu Keystone Priz	12	120	1.556,61
600-0003XX-283	Cat3 + Uydu Keystone Priz	12	120	1.373,47
Dimmerler				
600-0003XX-212	Dimmer 800W	12	60	4.189,09
600-0003XX-248	Dimmer 500W (Vavien)	12	60	6.775,81
YENİ ÜRÜN 600-0003XX-287	Led Dimmer	12	60	11.625,12
Elektronik Ürünler				
600-0003XX-262	Energy Saver Mikro Switch Gecikmeli	12	120	8.904,70
600-0003XX-263	Energy Saver Mikro Switch	12	120	5.436,67
200-000100-007	11 Pinli 3x10 A Röle	12	120	7.227,00
120-011803-101	Yan Çizgili Logosuz PVC Kart	12	120	582,48

Grano Woods

Sıva Altı Anahtar ve Priz Serisi Renk ve Çerçeve Seçenekleri



Grano Woods / Masif / Anahtar



Grano Woods / Ceviz / Anahtar



Grano Woods Çerçeveler

Referans No	Ürün Adı(Mekanizma + Tuş/Kapak)	Kutudaki Adet	Kolideki Adet	Liste Fiyatı (TL)
400-XX0000-096	Tekli Çerçeve	24	240	**213,91**
400-XX0000-226	İkili Çerçeve	12	120	**312,00**
400-XX0000-227	Üçlü Çerçeve	12	120	**385,04**
400-XX0000-228	Dörtlü Çerçeve	12	120	**499,83**
400-XX0000-250	Beşli Çerçeve	12	120	**560,56**
400-XX0000-251	Altılı Çerçeve	12	120	**655,41**



Grano Woods İkili Priz Çerçeveler

Referans No	Ürün Adı(Mekanizma + Tuş/Kapak)	Kutudaki Adet	Kolideki Adet	Liste Fiyatı (TL)
400-XX0000-266	İkili Priz Çerçeve	12	120	**250,17**

400-XX0000-096

XX - Çerçeve kodu karşılığı : 14 = Masif, 15 = Ceviz

Çoklu çerçeveler yatay ve dikey kullanıma uygundur.

Grano serisi, (Mekanizma + Tuş / Kapak) ve (Çerçeve) şeklinde 2 parça olarak satılmaktadır.

Sıva Üstü Nivo Serisi











Nivo

Sıva Üstü Anahtar ve Priz Serisi Renk ve Çerçeve Seçenekleri

Referans No	Ürün Adı(Mekanizma + Tuş/Kapak)	Kutudaki Adet	Kolideki Adet	Liste Fiyatı (TL)
Anahtar Grubu				
402-010000-200	Anahtar	12	120	**197,22**
402-010000-202	Komütatör	12	120	**259,83**
402-010000-205	Light Anahtarı	12	120	**198,26**
402-010000-204	Kapı Otomatiği Anahtarı	12	120	**198,26**
402-010000-207	Zil Anahtarı	12	120	**198,26**
402-010000-209	Veavien	12	120	**271,30**
402-010000-254	Üçlü Anahtar	12	120	**360,00**
Priz Grubu				
402-010000-217	Topraklı Priz	12	120	**259,83**
402-010000-218	Topraklı Priz (Çocuk Korumalı)	12	120	**312,00**
402-010000-243	Kapaklı Topraklı Priz (Çocuk Korumalı)	12	120	**277,57**
402-010000-249	Kapaklı Topraklı Priz	12	72	**243,13**
402-010000-907	İkili Topraklı Priz	12	72	**464,35**
TV - Uydu - Sat Prizleri				
402-010000-231	Uydu Prizi (Tekli, F Tipi Konnektör, Sonlu)	12	120	**248,35**
İletişim Priz Grubu				
402-010000-221	Nümeris Telefon Prizi (1*RJ11-623K, 4 Kontaklı)	12	120	**220,17**
Kombine Ürünler				
402-010000-910	Anahtar + Topraklı Priz	12	72	**443,48**
402-010000-912	Komütatör + Topraklı Priz	12	72	**485,22**
402-010000-914	Anahtar + Kapaklı Topraklı Priz	12	72	**464,35**
402-010000-915	Komütatör + Kapaklı Topraklı Priz	12	72	**506,09**

2'li Topraklı Grup Prizler



Referans No	Ürün Adı	Kolideki Adet	Liste Fiyatı (TL)
700-000000-112	İkili Topraklı Priz Klemensli	72	402,00
700-000150-112	İkili Topraklı Priz 1,5mt	12	1.068,00
700-000300-112	İkili Topraklı Priz 3mt	12	1.173,60
700-000500-112	İkili Topraklı Priz 5mt	12	1.663,20

3'lü Topraklı Grup Prizler



700-000000-113	Üçlü Topraklı Priz Klemensli	60	546,00
700-000150-113	Üçlü Topraklı Priz 1,5mt	12	1.314,00
700-000300-113	Üçlü Topraklı Priz 3mt	12	1.260,00
700-000500-113	Üçlü Topraklı Priz 5mt	12	1.742,40

Anahtarlı



700-000000-123	Üçlü Topraklı Anahtarlı Priz Klemensli	48	1.212,00
700-000150-123	Üçlü Topraklı Anahtarlı Priz 1,5mt	15	1.720,80
700-000300-123	Üçlü Topraklı Anahtarlı Priz 3mt	15	1.908,00
700-000500-123	Üçlü Topraklı Anahtarlı Priz 5mt	12	2.260,80

4'lü Topraklı Grup Prizler



700-000000-114	Dörtlü Topraklı Priz Klemensli	42	678,00
700-000150-114	Dörtlü Topraklı Priz 1,5mt	15	1.380,00
700-000300-114	Dörtlü Topraklı Priz 3mt	15	1.339,20
700-000500-114	Dörtlü Topraklı Priz 5mt	12	1.814,40

Anahtarlı



700-000000-124	Dörtlü Topraklı Anahtarlı Priz Klemensli	40	1.344,00
700-000150-124	Dörtlü Topraklı Anahtarlı Priz 1,5mt	15	1.850,40
700-000300-124	Dörtlü Topraklı Anahtarlı Priz 3mt	15	2.030,40
700-000500-124	Dörtlü Topraklı Anahtarlı Priz 5mt	12	2.390,40

6'lı Topraklı Grup Prizler



700-000000-116	Altılı Topraklı Priz Klemensli	36	954,00
700-000150-116	Altılı Topraklı Priz 1,5mt	15	1.353,60
700-000300-116	Altılı Topraklı Priz 3mt	15	1.533,60
700-000500-116	Altılı Topraklı Priz 5mt	12	1.987,20

Anahtarlı

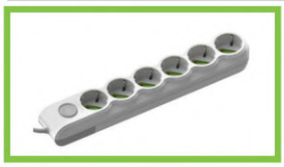

700-000000-126	Altılı Topraklı Anahtarlı Priz Klemensli	32	1.622,40
700-000150-126	Altılı Topraklı Anahtarlı Priz 1,5mt	15	2.080,80
700-000300-126	Altılı Topraklı Anahtarlı Priz 3mt	15	2.260,80
700-000500-126	Altılı Topraklı Anahtarlı Priz 5mt	12	2.628,00

2'li Çocuk Korumalı Topraklı Grup Prizler



Referans No	Ürün Adı	Kolideki Adet	Liste Fiyatı (TL)
700-000000-312	İkili Çoc.Kor Topraklı Priz Klemensli	72	409,20
700-000150-312	İkili Çoc.Kor Topraklı Priz 1,5mt	12	871,20
700-000300-312	İkili Çoc.Kor Topraklı Priz 3mt	12	1.195,20
700-000500-312	İkili Çoc.Kor Topraklı Priz 5mt	12	1.692,00

3'lü Çocuk Korumalı Topraklı Grup Prizler



700-000000-313	Üçlü Çoc.Kor Topraklı Priz Klemensli	60	553,20
700-000150-313	Üçlü Çoc.Kor Topraklı Priz 1,5mt	12	993,60
700-000300-313	Üçlü Çoc.Kor Topraklı Priz 3mt	12	1.296,00
700-000500-313	Üçlü Çoc.Kor Topraklı Priz 5mt	12	1.785,60

Anahtarlı



700-000000-323	Üçlü Çoc.Kor Topraklı Anahtarlı Priz Klemensli	48	1.242,00
700-000150-323	Üçlü Çoc.Kor Topraklı Anahtarlı Priz 1,5mt	15	1.728,00
700-000300-323	Üçlü Çoc.Kor Topraklı Anahtarlı Priz 3mt	15	1.944,00
700-000500-323	Üçlü Çoc.Kor Topraklı Anahtarlı Priz 5mt	12	2.268,00

4'lü Çocuk Korumalı Topraklı Grup Prizler



700-000000-314	Dörtlü Çoc.Kor Topraklı Priz Klemensli	42	690,00
700-000150-314	Dörtlü Çoc.Kor Topraklı Priz 1,5mt	15	1.123,20
700-000300-314	Dörtlü Çoc.Kor Topraklı Priz 3mt	15	1.389,60
700-000500-314	Dörtlü Çoc.Kor Topraklı Priz 5mt	12	1.857,60

Anahtarlı



700-000000-324	Dörtlü Çoc.Kor Topraklı Anahtarlı Priz Klemensli	40	1.374,00
700-000150-324	Dörtlü Çoc.Kor Topraklı Anahtarlı Priz 1,5mt	15	1.857,60
700-000300-324	Dörtlü Çoc.Kor Topraklı Anahtarlı Priz 3mt	15	2.037,60
700-000500-324	Dörtlü Çoc.Kor Topraklı Anahtarlı Priz 5mt	12	2.397,60

6'lı Çocuk Korumalı Topraklı Grup Prizler



700-000000-316	Altılı Çoc.Kor Topraklı Priz Klemensli	36	966,00
700-000150-316	Altılı Çoc.Kor Topraklı Priz 1,5mt	15	1.360,80
700-000300-316	Altılı Çoc.Kor Topraklı Priz 3mt	15	1.569,60
700-000500-316	Altılı Çoc.Kor Topraklı Priz 5mt	12	2.044,80

Anahtarlı



700-000000-326	Altılı Çoc.Kor Topraklı Anahtarlı Priz Klemensli	32	1.650,00
700-000150-326	Altılı Çoc.Kor Topraklı Anahtarlı Priz 1,5mt	15	2.095,20
700-000300-326	Altılı Çoc.Kor Topraklı Anahtarlı Priz 3mt	15	2.275,20
700-000500-326	Altılı Çoc.Kor Topraklı Anahtarlı Priz 5mt	12	2.635,20

SIVA ALTI SİGORTA KUTUSU

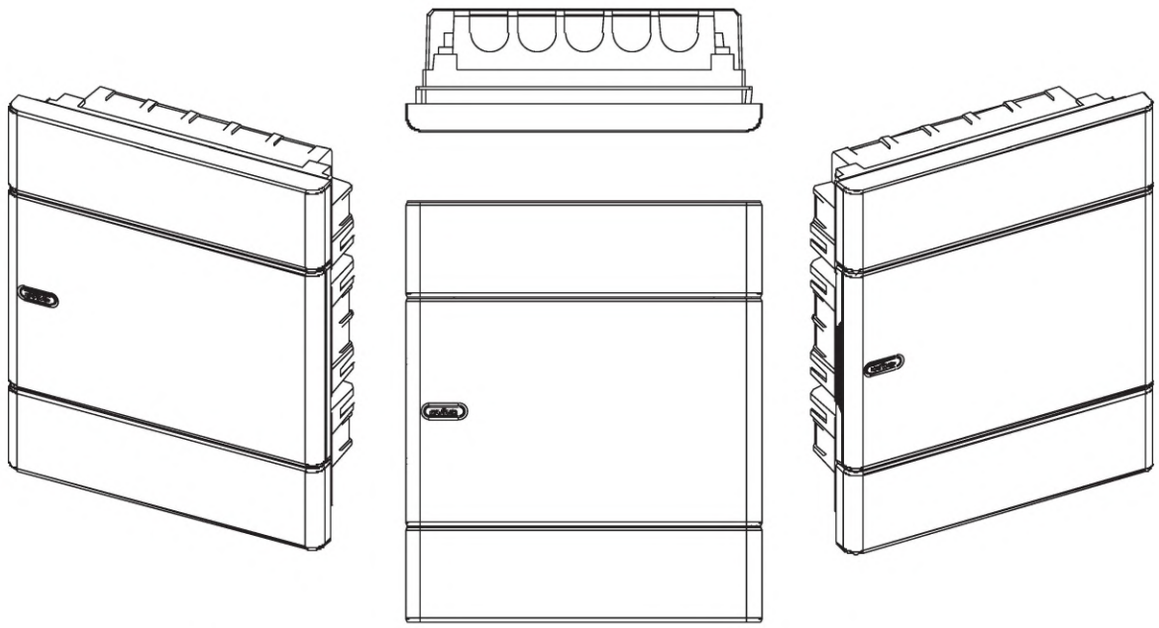



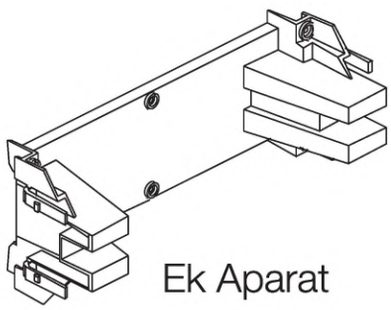

Ek Aparat

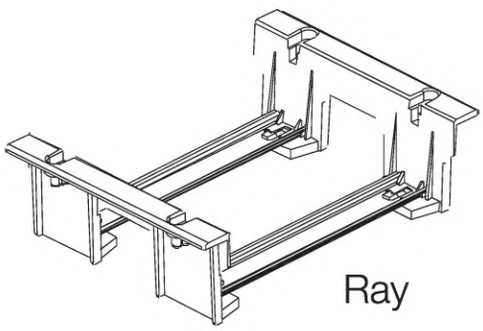

Ray

$24_M + 24_M = 48_M$

- Halogen Free
- Termoplast
- +60° C -20° C
- IP40

SIVA ÜSTÜ SİGORTA KUTUSU

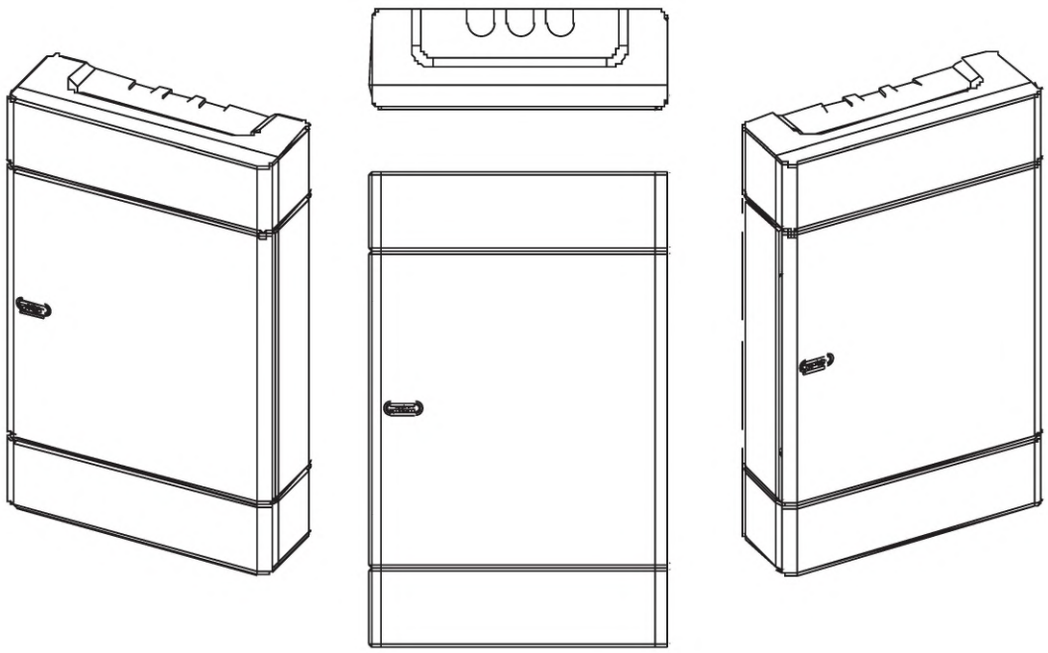

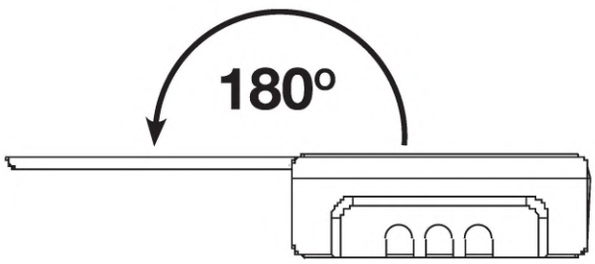

Halogen Free

Termoplast

+60° C -20° C

IP40

Sigorta Kutuları

Sıva Altı



4'lü Sıva Altı,
Sigorta Kutusu



6'lı Sıva Altı,
Sigorta Kutusu



8'li Sıva Altı,
Sigorta Kutusu



12'li Sıva Altı,
Sigorta Kutusu



18'li Sıva Altı,
Sigorta Kutusu



24'lü Sıva Altı,
Sigorta Kutusu



36'lı Sıva Altı,
Sigorta Kutusu

Sıva Altı Sigorta Kutuları	Referans No	Ürün Adı	Kolideki Adet	Liste Fiyatı (TL)
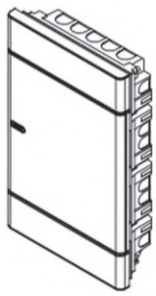	330-010200-004	4'lü Sıva Altı Sigorta Kutusu	30	**683,48**
	330-010200-006	6'lı Sıva Altı Sigorta Kutusu	24	**944,35**
	330-010200-008	8'li Sıva Altı Sigorta Kutusu	20	**1.118,61**
	330-010200-012	12'li Sıva Altı Sigorta Kutusu	16	**1.412,87**
	330-010200-018	18'lı Sıva Altı Sigorta Kutusu	12	**1.877,22**
	330-010200-024	24'lü Sıva Altı Sigorta Kutusu	8	**2.503,30**
	330-010200-036	36'lı Sıva Altı Sigorta Kutusu	5	**3.453,91**
	330-010200-048	48'li Sıva Altı Sigorta Kutusu	1	**4.157,22**
	330-010200-072	72'li Sıva Altı Sigorta Kutusu	1	**6.217,04**

Sigorta Kutuları

Sıva Üstü



4'lü Sıva Üstü,
Sigorta Kutusu



6'lı Sıva Üstü,
Sigorta Kutusu



8'li Sıva Üstü,
Sigorta Kutusu



12'li Sıva Üstü,
Sigorta Kutusu



18'li Sıva Üstü,
Sigorta Kutusu



24'lü Sıva Üstü,
Sigorta Kutusu



36'lı Sıva Üstü,
Sigorta Kutusu

Sıva Üstü Sigorta Kutuları	Referans No	Ürün Adı	Kolideki Adet	Liste Fiyatı (TL)
	330-010100-004	4'lü Sıva Üstü Sigorta Kutusu	30	**683,48**
	330-010100-006	6'lı Sıva Üstü Sigorta Kutusu	24	**944,35**
	330-010100-008	8'li Sıva Üstü Sigorta Kutusu	20	**1.118,61**
	330-010100-012	12'li Sıva Üstü Sigorta Kutusu	16	**1.412,87**
	330-010100-018	18'li Sıva Üstü Sigorta Kutusu	12	**1.877,22**
	330-010100-024	24'lü Sıva Üstü Sigorta Kutusu	8	**2.401,04**
	330-010100-036	36'lı Sıva Üstü Sigorta Kutusu	5	**3.182,61**

Aksesuar Grubu



701-000000-003



701-000000-001



701-000000-004



701-000000-002



701-000000-005



701-000000-006

Referans No	Ürün Adı	Kutudaki Adet	Kolideki Adet	Liste Fiyatı (TL)
701-000000-001	Dişi Fiş Topraklı	50	400	**193,04**
701-000000-002	Erkek Fiş Topraklı	40	400	**187,83**
701-000000-003	Kulplu Fiş Topraklı		400	**185,74**
701-000000-004	Monoblok Fiş Topraklı	40	400	**168,00**
701-000000-006	2'li Golyad	12	72	**382,96**
701-000000-005	3'lü Golyad	12	96	**600,00**

Sık Yapılan Montaj Hataları

Mekanizma Karkas Çoklu Montaj
İki yada daha fazla mekanizmanın monte edildiği durumlarda mekanizma üzerinde yer alan geçiş tırnakları birbirine doğru şekilde hizalanarak aşağıda belirtilen şekilde, ölçülere dikkat ederek zemine sabitlenmelidir.

Karkaslar aşağı yukarı gelecek şekilde montajlanmamalı. Aynı hizada olmalı.

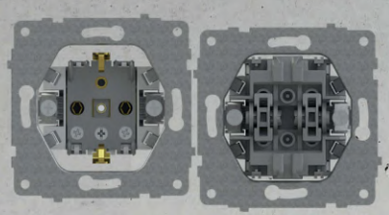

Karkas üstüste binecek şekilde montajlanmamalı.

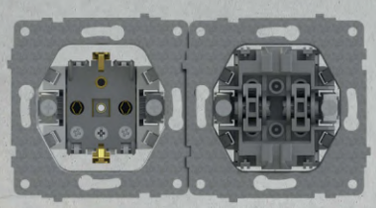

Karkaslar birbirinden ayrık şekilde montajlanmamalı.

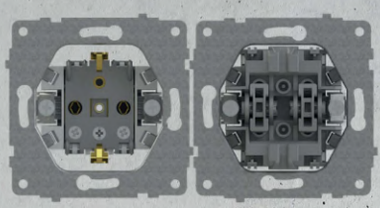

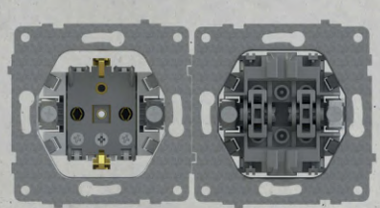

Buat Duvar Montaj Ölçüsü

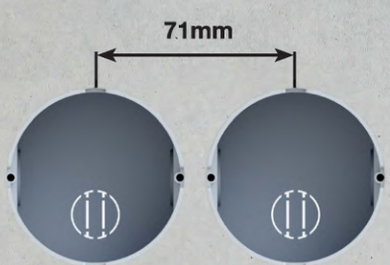

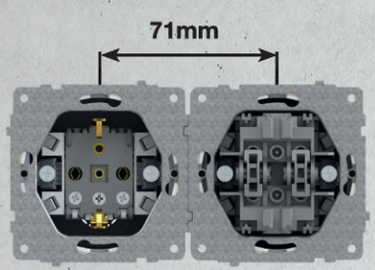

Vavien Anahtarı
Kırmızı oklar ile belirtilen bağlantı en sık rastlanan bağlantı hatasıdır. Vavien Anahtarı bağlantı şekilleri firmalar arasında değişiklik göstermektedir. Bizim ürünlerimizde aşağıda belirtilen bağlantı şekline göre veya modül üzerinde bulunan bağlantı etiketlerindeki şemalara uyarak bağlantı yapılmalıdır.

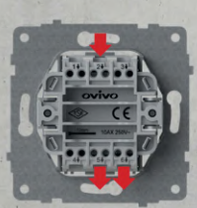

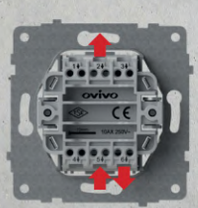

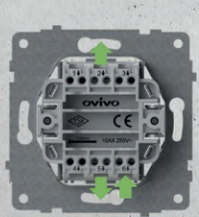



OVIVO
ELECTRIC

SANAL POS İLE

E-Tahsilat Hızlı Ödeme Farkını Yaşayın

tahsilat.ovivoelektrik.com.tr

Paraf · Garanti Bonus · bankkart Combo · QNB Finansbank · Axess · maximum · VakıfBank World

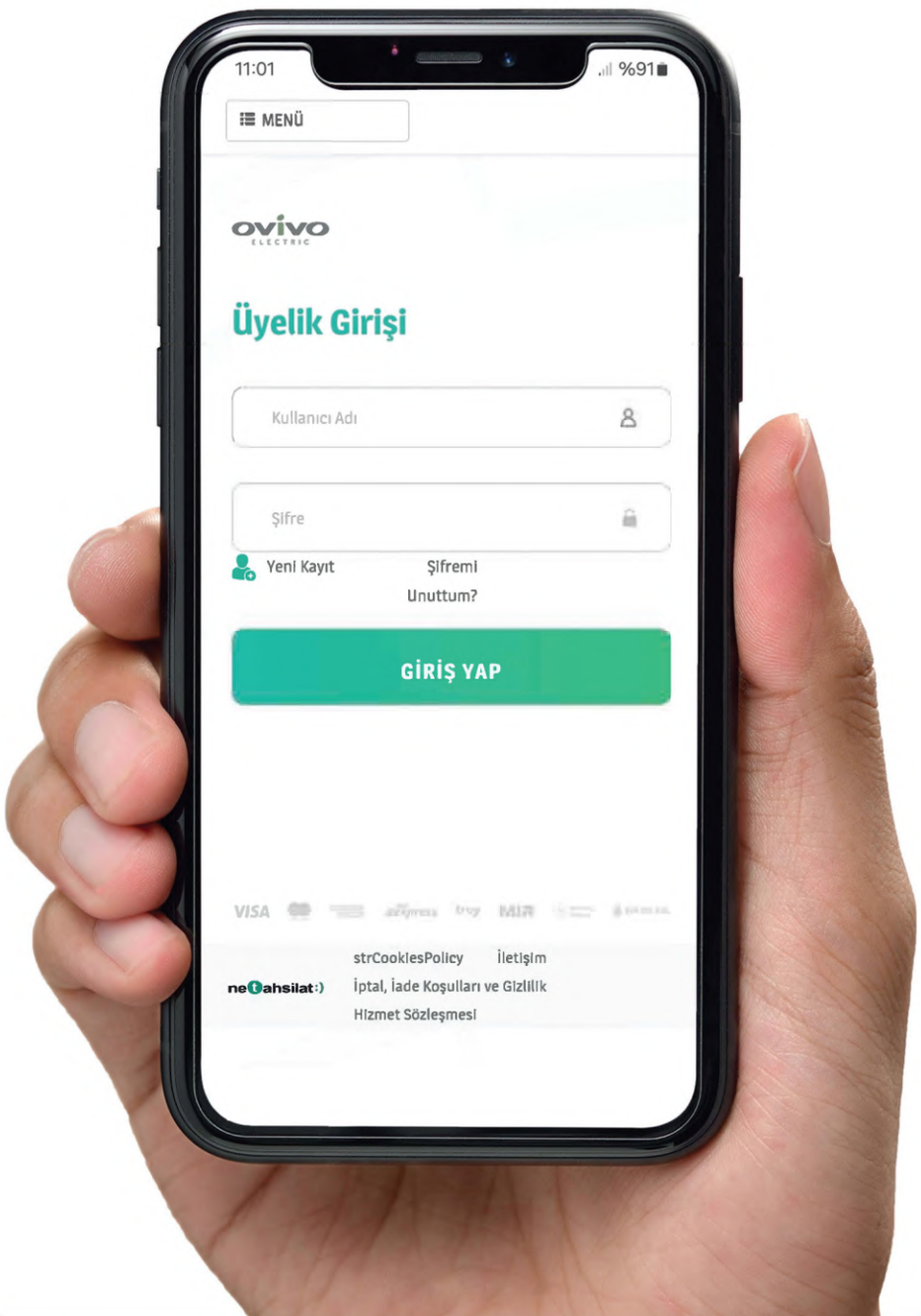

Netahsilat altyapısı ve yazılımları uluslararası güvenlik standardı olan PCI DSS standartlarındadır.
Kredi kartı bilgilerinin güvenliği için 256 Bit SSL kullanılmakta,
Ödeme ve tahsilat işlemleri 3D secure güvenlikle gerçekleştirilebilmektedir.
Yazılımların çalıştığı donanımlar 3 katmanlı güvenlik sistemleriyle korunmakta ve 3 katmanlı yedekleme yapılmaktadır.

ovivo
ELECTRIC

Light is Life



2025-2
FİYAT LİSTESİ

TSE CE EAC JAS-ANZ ISO 9001:2008 CERTIFIED UDEM

YERLİ ÜRETİM